NZXT

CANVAS 32Q INCURVÉ

MONITEUR GAMING 32” QHD (2 560 X 1 440) 165 HZ

FRANÇAIS

TABLE DES MATIERES

VERSION 1.2

1. PRÉFACE 02

2. DÉMARRAGE 05

3. INSTALLATION 12

4. CONFIGURATION DE L'AFFICHAGE À L'ÉCRAN (OSD OU ON-SCREEN DISPLAY) DU MONITEUR 25

5. CONFIGURATION DU LOGICIEL CAM 30

6. ANNEXE A-1

1. PRÉFACE

A. Copyright© NZXT, Inc. Tous droits réservés.

Ce manuel, ainsi que toutes les illustrations et les captures d'écran qu'il contient, sont protégés par les législations internationales régissant les droits d'auteur, avec tous droits réservés. Ni ce manuel, ni aucun des éléments qu'il contient, ne peuvent être reproduits sans le consentement écrit de l'auteur.

B. Avis de non-responsabilité

Les informations contenues dans ce document sont sujettes à modification sans préavis. Le fabricant ne fait aucune déclaration ni n'octroie aucune garantie quant au contenu du présent document et décline spécifiquement toute garantie implicite de qualité marchande ou d'adéquation à un usage particulier. Le fabricant se réserve le droit de réviser ce document et d'apporter des modifications de temps à autre à son contenu sans être tenu d'en informer quiconque.

C. Protection des marques

Les noms de produits figurant dans ce manuel sont la propriété de leurs propriétaires respectifs et sont reconnus.

D. Consignes de sécurité

Conformez-vous aux consignes de sécurités suivantes lors de la configuration du moniteur :

- Conservez ce manuel d'utilisation ainsi que l'emballage pour pouvoir vous y reporter à l'avenir.
- Lisez attentivement et intégralement les consignes de sécurité avant d'utiliser ce produit.
- Positionnez l'appareil sur une surface plane et stable.
- Afin d'éviter le risque d'incendie ou d'électrocution, conservez cet appareil à l'abri de l'humidité et des températures élevées. Ne laissez pas l'appareil dans un environnement non ventilé avec une température de stockage supérieure à 60 °C ou inférieure à -20 °C ; cela pourrait endommager l'appareil. La température de fonctionnement maximale de l'appareil est d'environ 40 °C.
- Assurez-vous que la tension d'alimentation est comprise dans la plage de sécurité et a été correctement ajustée sur la valeur de 100~240 V avant de brancher l'appareil à la prise de courant. Ne désactivez pas la broche de terre de la prise. L'appareil doit être connecté à une prise secteur reliée à la terre. Ne placez aucun objet sur le cordon d'alimentation et évitez de marcher sur le cordon d'alimentation.
- Déconnectez systématiquement le cordon d'alimentation ou éteignez

la prise murale si l'appareil est inutilisé pendant un certain laps de temps afin d'éviter toute consommation d'énergie.

- Le ventilateur de l'appareil est utilisé à des fins de convection de l'air et de prévention de la surchauffe de l'appareil. Ne couvrez pas le ventilateur.
- Lorsque vous nettoyez l'appareil, assurez-vous de débrancher la prise de courant. Utilisez un chiffon doux plutôt que des produits chimiques industriels pour nettoyer l'appareil. Ne versez jamais de liquide dans l'ouverture ; cela pourrait endommager l'appareil ou entraîner une électrocution.
- Tenez toujours les objets à fort champ électromagnétique éloignés de l'appareil.
- Il est recommandé de prendre 10 minutes de pause par tranche de 30 minutes lorsque vous travaillez sur écran.
- Il n'est pas recommandé d'exposer des enfants de moins de 2 ans à des écrans. Pour les enfants de 2 ans et plus, le temps passé sur écran devrait être limité à moins d'une heure par jour.
- Confiez l'entretien à du personnel qualifié uniquement. Si vous rencontrez l'une des situations suivantes, faites contrôler l'appareil par le personnel de maintenance :

  - Le cordon ou la prise d'alimentation est endommagé(e).
  - Du liquide est entré dans l'appareil.
  - L'appareil a été exposé à de l'humidité.
  - L'appareil ne fonctionne pas correctement ou vous ne parvenez pas à le faire fonctionner à l'aide du manuel d'utilisation.
  - L'appareil est tombé et endommagé.
  - L'appareil montre des signes évidents de cassure.

E. Consignes de sécurité

Veuillez lire les consignes de sécurité suivantes avant d'utiliser le moniteur :

- Assurez-vous que la tension d'alimentation est comprise dans la plage de sécurité et a été correctement ajustée sur la valeur de 100~240 V avant de brancher l'appareil à la prise de courant. Ne désactivez pas la broche de terre de la prise. L'appareil doit être connecté à une prise secteur reliée à la terre.
- Utilisez uniquement les accessoires fournis avec le moniteur ou recommandés par le fabricant.
- Tenez toujours les objets à fort champ électromagnétique éloignés de l'appareil.

- Conservez le sachet d'emballage en plastique du produit dans un endroit hors de portée des enfants.
- Ne touchez jamais la fiche avec des mains humides, vous risqueriez de vous électrocuter.
- Placez le moniteur dans un endroit stable et correctement ventilé.
- Ne placez pas le moniteur à proximité de sources de chaleur telles que les radiateurs électriques ou à la lumière directe du soleil.
- Les orifices ou ouvertures sur le moniteur servent à la ventilation de l'appareil. Veillez à ne pas couvrir ou bloquer les orifices de ventilation avec quelque objet que ce soit.
- N'utilisez pas le moniteur à proximité d'eau, de boissons ou d'un quelconque type de liquide. Le non-respect de cette consigne peut entraîner l'électrocution de l'utilisateur ou l'endommagement de l'appareil.
- Assurez-vous de débrancher le moniteur de la prise de courant avant de le nettoyer ou de le déplacer.
- La surface de l'écran pouvant être rayée facilement, évitez de la toucher avec un quelconque objet dur ou pointu.
- Utilisez un chiffon doux non pelucheux à la place d'un mouchoir pour essuyer l'écran. Si nécessaire, vous pouvez utiliser un nettoyant pour vitres afin de nettoyer le moniteur. Ne vaporisez toutefois pas le produit directement sur l'écran.
- Déconnectez systématiquement le cordon d'alimentation ou éteignez la prise murale si l'appareil est inutilisé pendant un certain laps de temps afin d'éviter toute consommation d'énergie.
- N'essayez pas de démonter ou de réparer vous-même le moniteur.

F. Instructions relatives au risque de stabilité

Une chute du produit peut causer des blessures corporelles graves ou la mort. Afin d'éviter de telles blessures, le produit doit être fermement attaché au sol/mur conformément aux instructions d'installation.

- Utilisez des supports ou des méthodes d'installation recommandés par le fabricant du produit.
- Placez cet appareil sur une surface plane et stable avant de le configurer.
- Afin d'éviter que le moniteur ne bascule, fixez-le à un bureau, un mur ou un objet fixe à l'aide d'une attache anti-basculement qui aidera à maintenir efficacement le moniteur en place.
- Faites courir les cordons et câbles connectés à votre produit de manière à ce qu'ils n'entraînent pas de chutes et ne puissent être tirés ou saisis.

2. DÉMARRAGE

2.1 Démarrage 06

2.2 Contenu de l'emballage 07

2.3 Vue d'ensemble du moniteur 09

2.4 Ports E/S arrière du moniteur 11

2.1 DÉMARRAGE

Attention - Il est recommandé de porter un cordon de mise à la terre attaché à un appareil mis à la terre afin d'éviter tout dommage résultant de l'électricité statique.

⚠ IMPORTANT

N'utilisez pas d'objet pointu sur le moniteur.

2.2 CONTENU DE L'EMBALLAGE – DALLE DU MONITEUR

A. Dalle du moniteur

x1

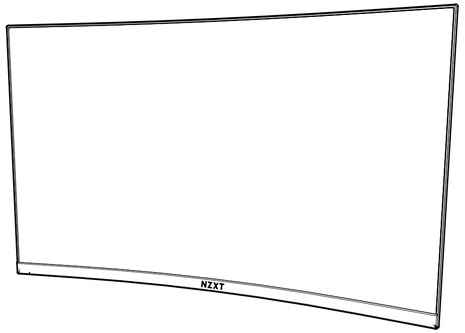

B. Câble d'alimentation

x1

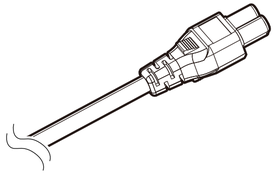

C. Adaptateur électrique

x1

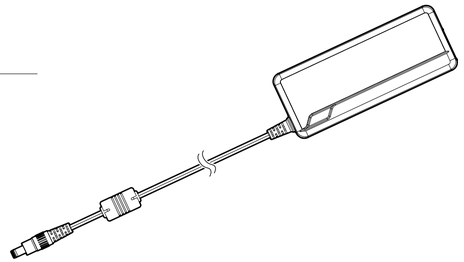

D. Câble HDMI

x1

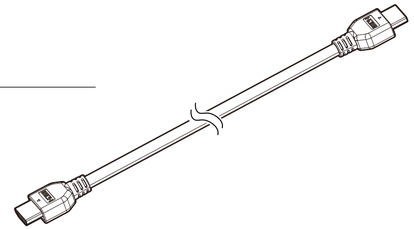

E. Câble DisplayPort

x1

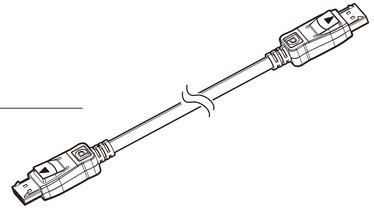

F. USB C / DP Alt

x1

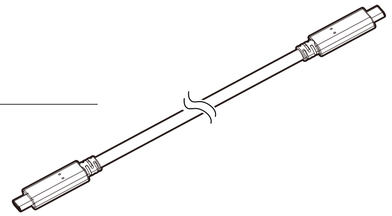

G. Câble USB type B vers USB type A

x1

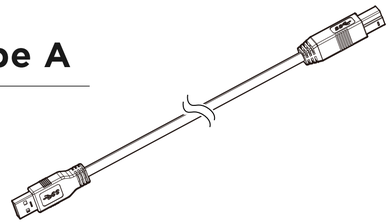

2.2 CONTENU DE L'EMBALLAGE – SUPPORT DU MONITEUR

H. Support du moniteur

x1

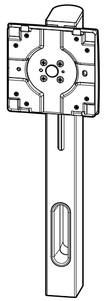

I. Socle du support

x1

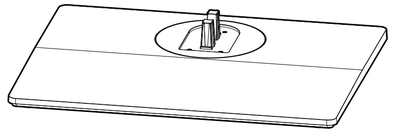

J. Attache de rangement de câbles

x1

2.3 VUE D'ENSEMBLE DU MONITEUR

A DALLE DU MONITEUR

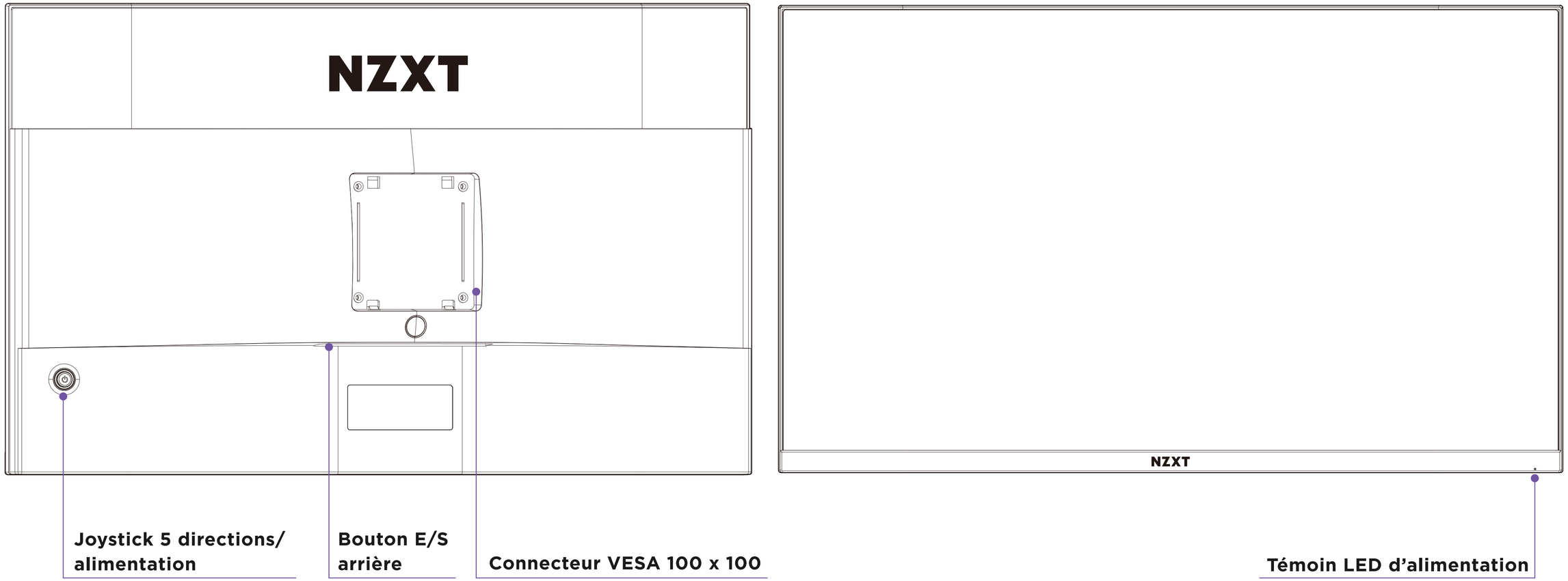

B SUPPORT DU MONITEUR

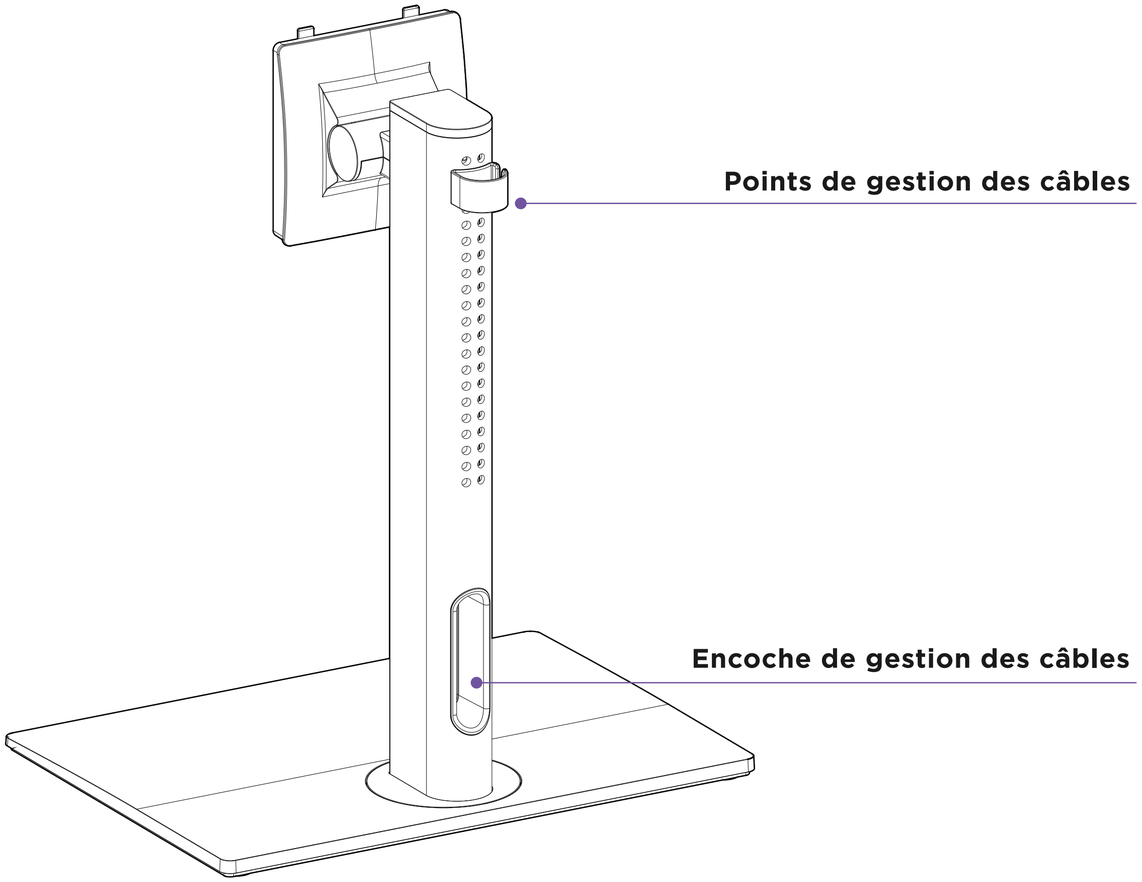

2.4 PORTS E/S ARRIÈRE DU MONITEUR

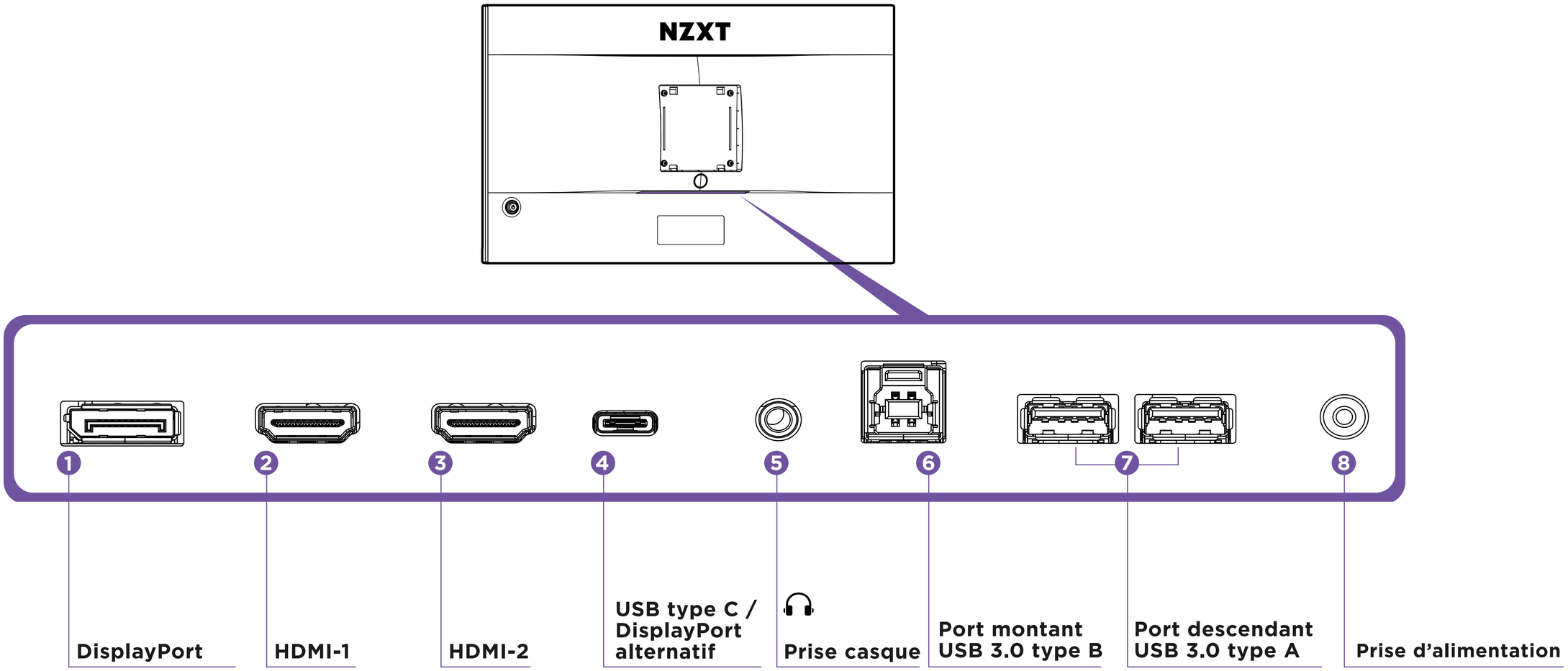

3. INSTALLATION

3.1 Installation du support du moniteur 13

3.2 Ajustement de l'orientation du moniteur 17

3.3 Raccordement du moniteur au PC 18

3.4 Installation du serre-câbles 23

3.5 Déverrouillage rapide du support du moniteur 24

3.1 INSTALLATION DU SUPPORT DU MONITEUR

IMPORTANT

* Placez le moniteur sur une surface douce et protégée pour éviter de rayer la dalle de l'écran.
* Les orifices pour l'installation du support peuvent également servir pour les supports VESA 100 x 100 compatibles.

ÉTAPE 1

Maintenez délicatement le socle et insérez-le dans le cou de la structure de guidage.

ÉTAPE 2

Serrez la vis papillon attachée afin de fixer le socle.

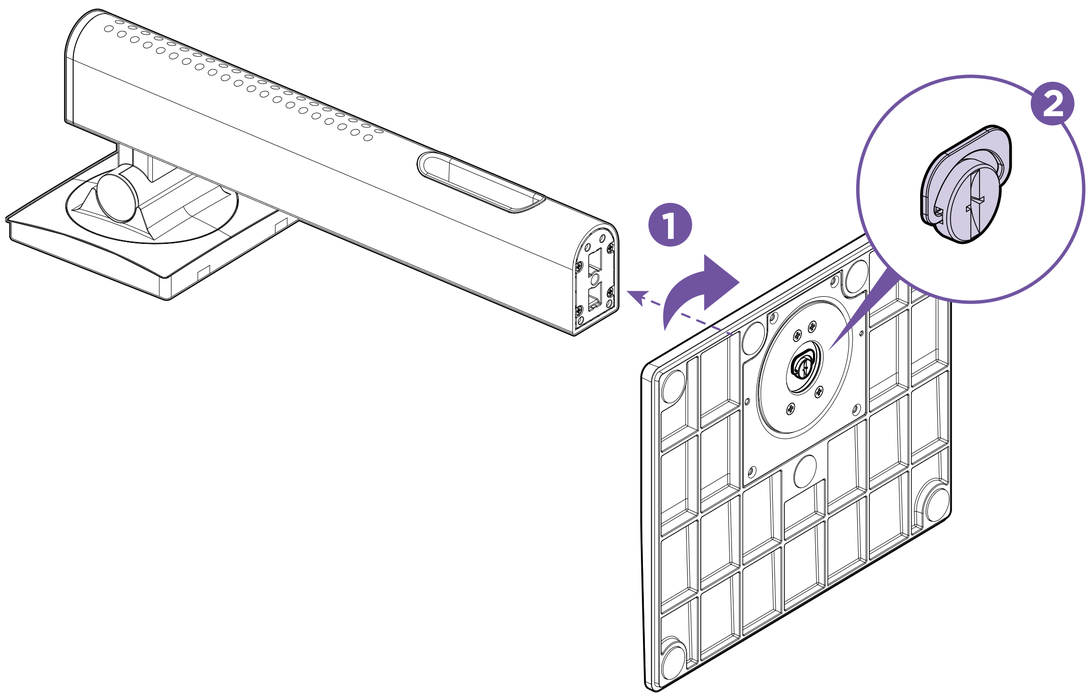

ÉTAPE 3

Alignez et ajustez la partie supérieure du support avec l'encoche à l'arrière du moniteur.

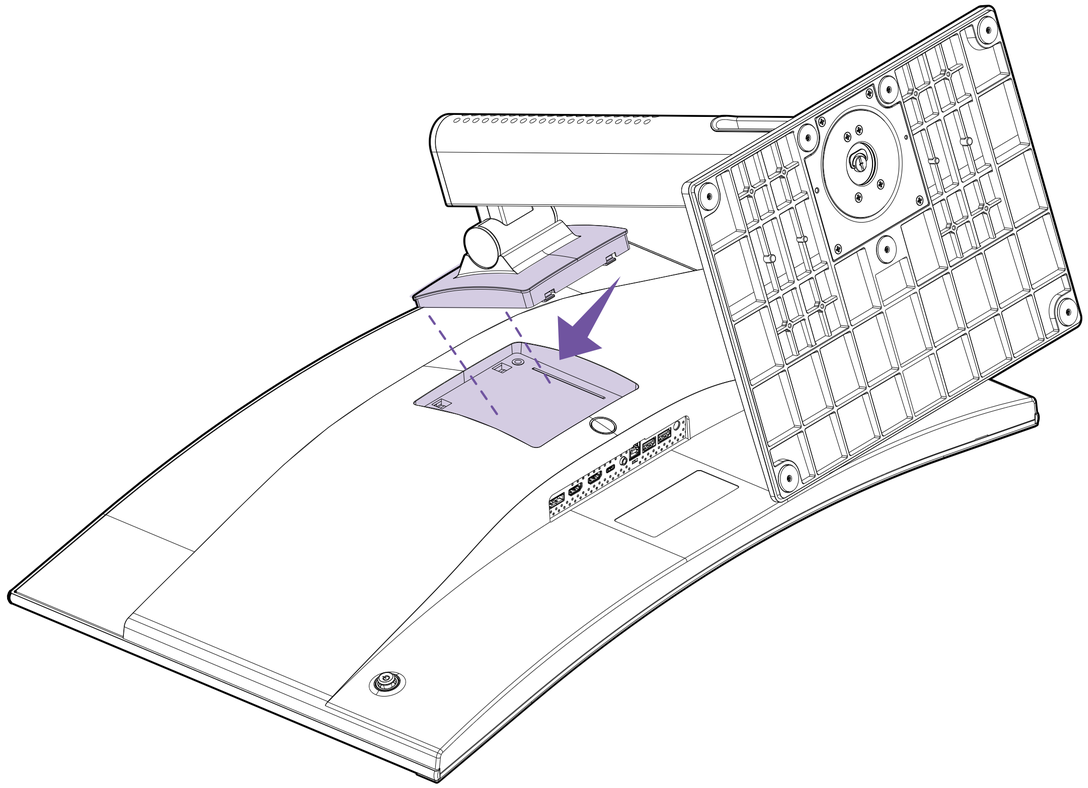

ÉTAPE 4

Appuyez vers le bas pour enclencher le support à déverrouillage rapide et verrouiller le support en position. Vous devriez entendre un clic une fois le verrouillage effectué.

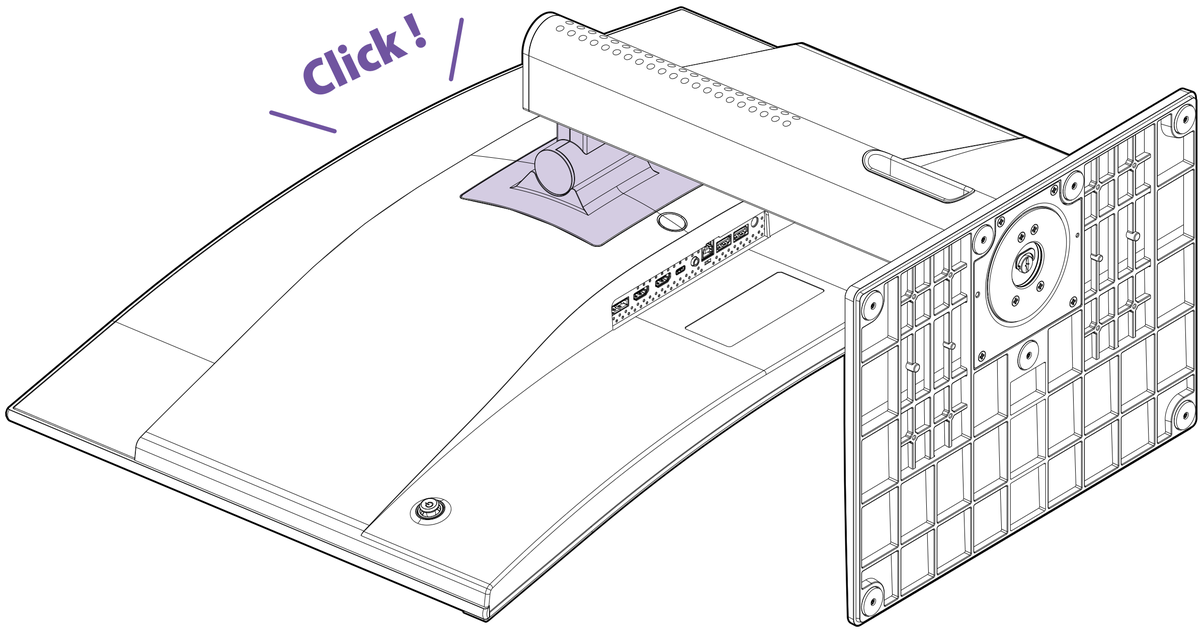

ÉTAPE 5

Soulevez délicatement le moniteur à deux mains. Ne tenez pas l'unité à une seule main.

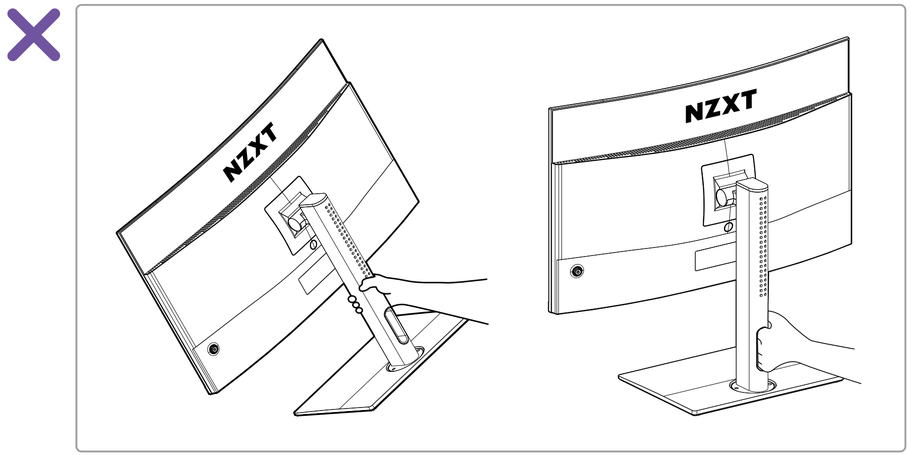

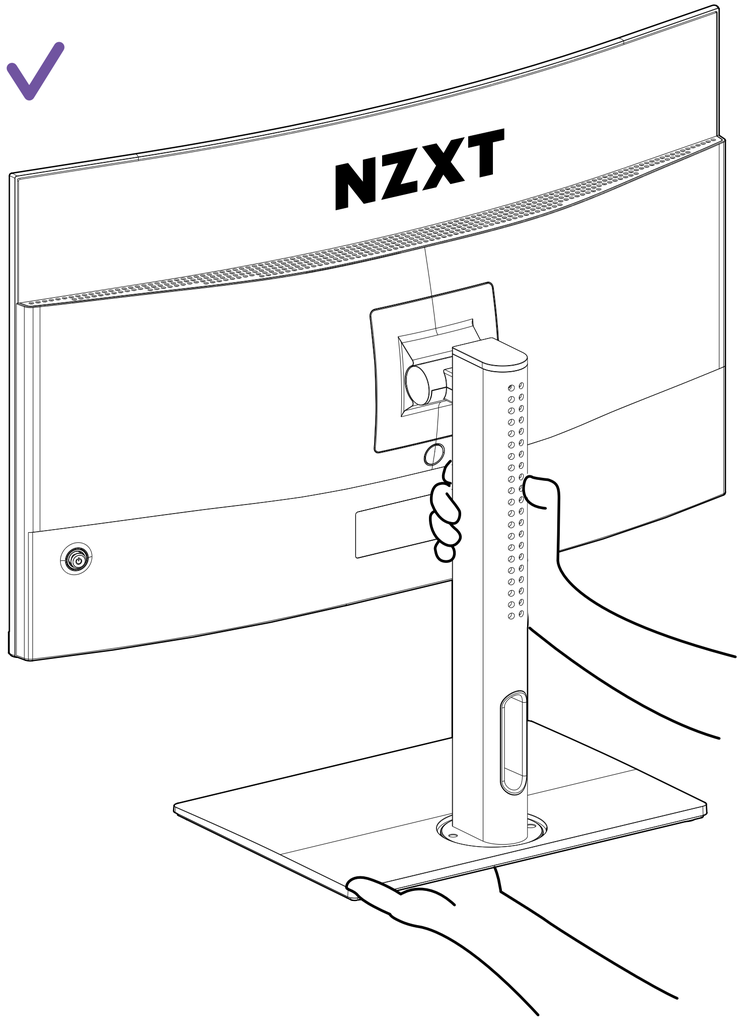

3.2 AJUSTEMENT DE L'ORIENTATION DU MONITEUR

Afin d'optimiser le confort visuel, ce moniteur intègre plusieurs ajustements (inclinaison, rotation, hauteur et pivotement).

HAUTEUR

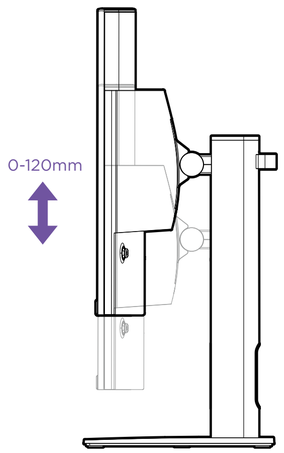

• **Attention** - Afin d'éviter toute blessure corporelle pendant le réglage de la hauteur, faites attention lorsque vous placez votre main à l'arrière de la dalle ou autour du support.

• **Attention** - Faites particulièrement attention de ne pas coincer votre main dans la zone de réglage de la hauteur. Vous pourriez vous blesser à la main.

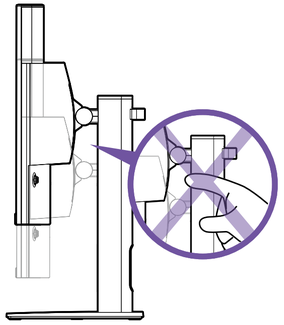

INCLINAISON

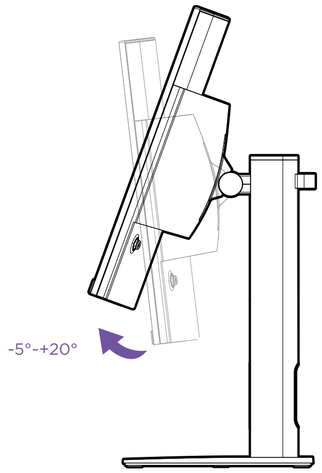

ROTATION

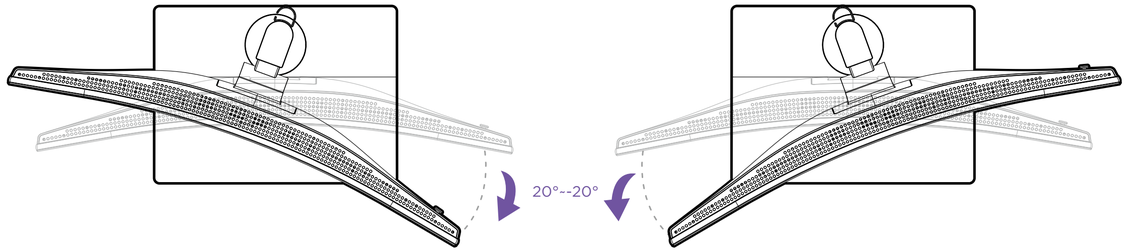

3.3 RACCORDEMENT DU MONITEUR AU PC

ÉTAPE 1

Assurez-vous que votre PC est éteint.

ÉTAPE 2

Branchez le câble HDMI/DisplayPort fourni pour relier le moniteur à votre ordinateur.

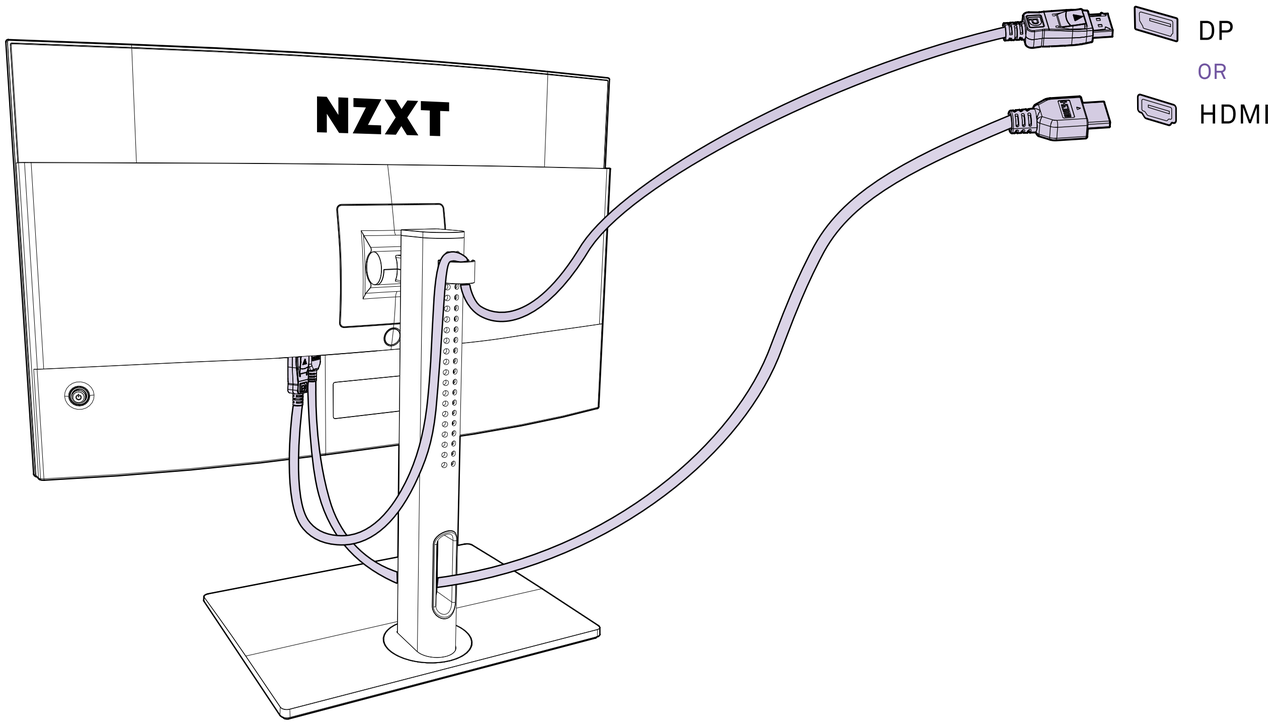

3.3 RACCORDEMENT DU MONITEUR AU PC

ÉTAPE 3

Raccordez l'adaptateur électrique du moniteur et le câble d'alimentation.

ÉTAPE 4

Raccordez l'adaptateur électrique à la prise d'alimentation du moniteur.

ÉTAPE 5

Branchez le cordon d'alimentation dans une prise électrique.

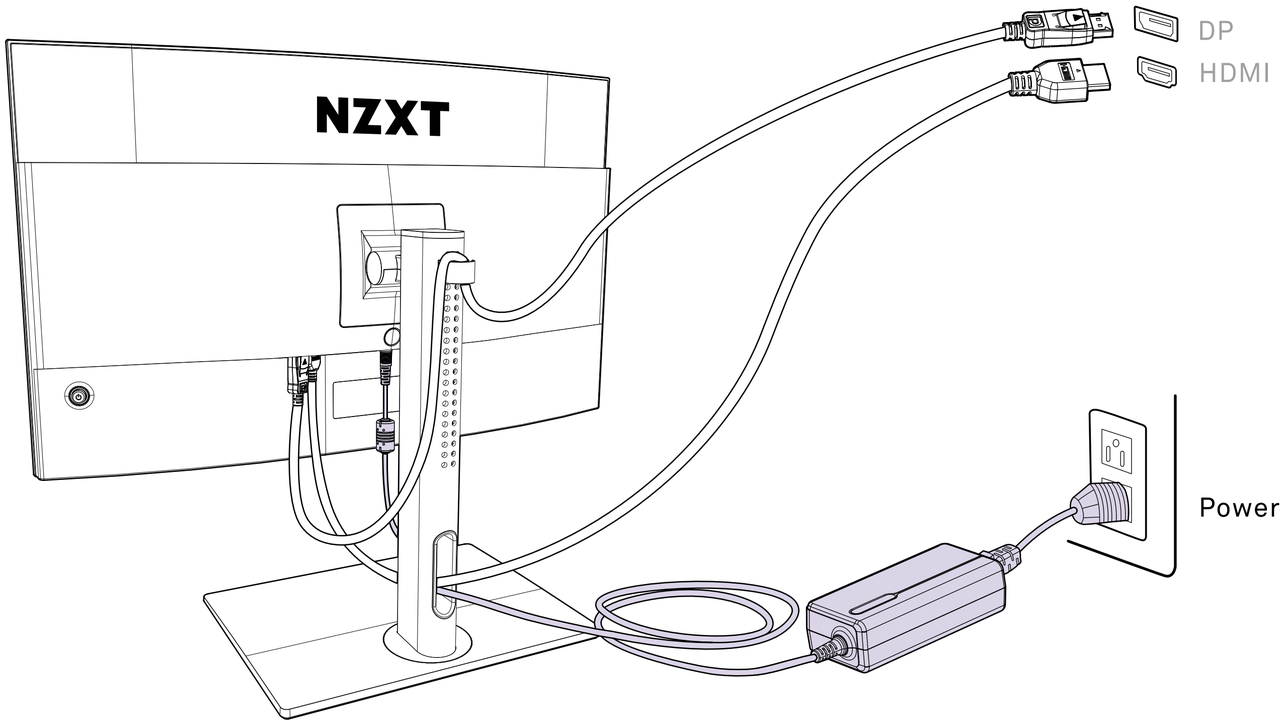

ÉTAPE 6

Pour la connexion du logiciel CAM, utilisez le câble convertisseur USB type A vers B fourni, connectez le connecteur type B au port E/S du moniteur et le type A à votre PC.

Download and install NZXT CAM from nzxt.com/camapp

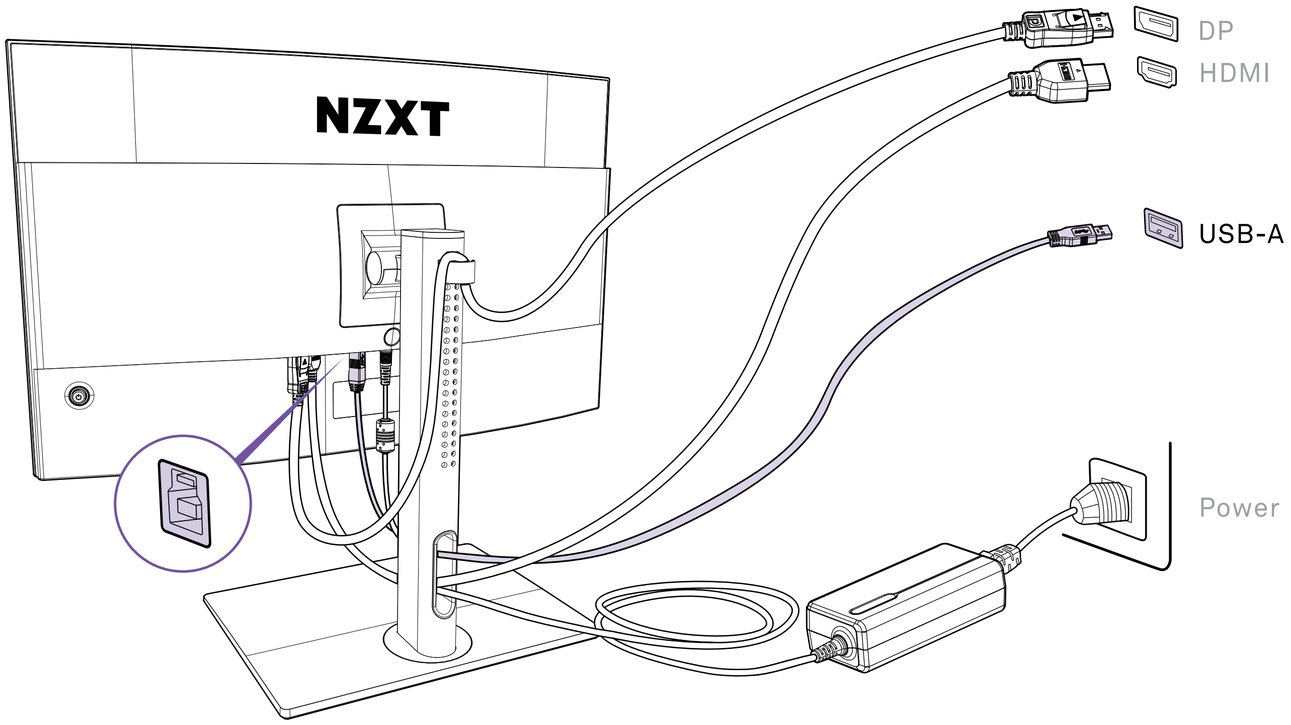

ÉTAPE 7

Pour la gestion des câbles, utilisez le serre-câbles et/ou le passe-câbles fourni(s) pour guider les câbles à l'arrière du moniteur et du bureau.

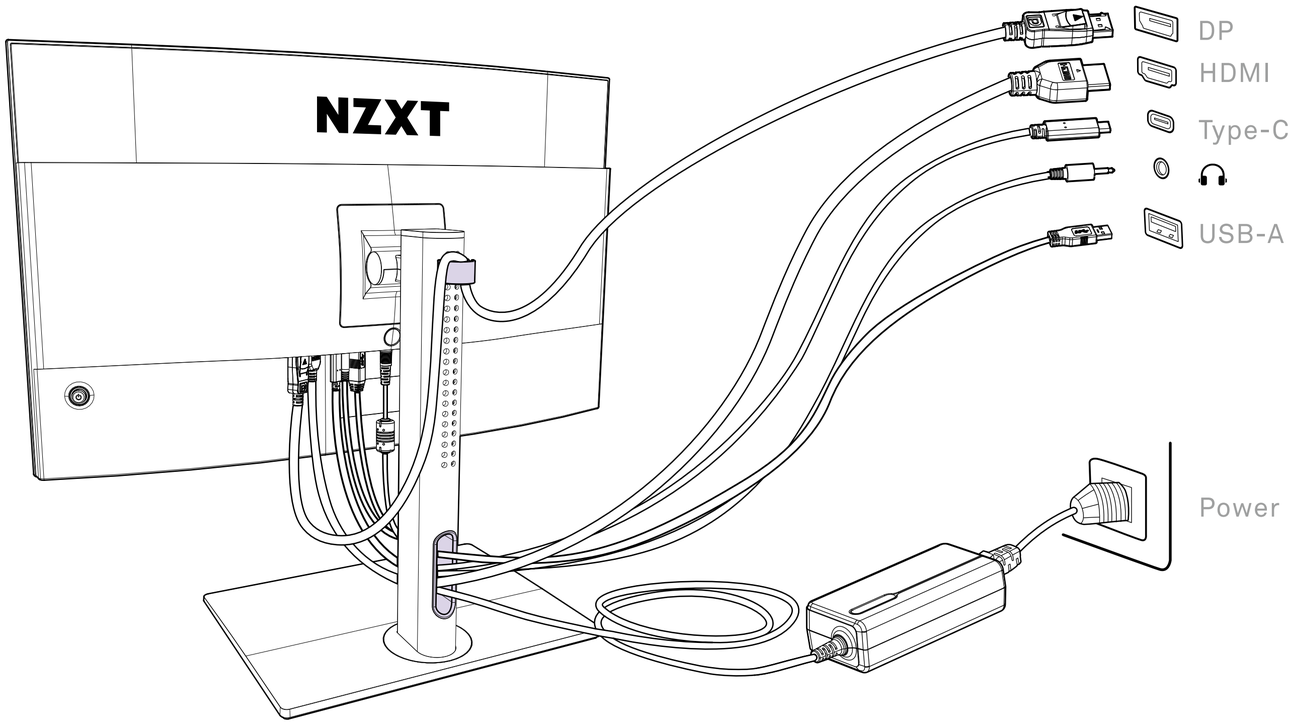

ÉTAPE 8

Allumez le moniteur.

ÉTAPE 9

Allumez l'ordinateur et le moniteur détectera automatiquement la/les source(s) du signal.

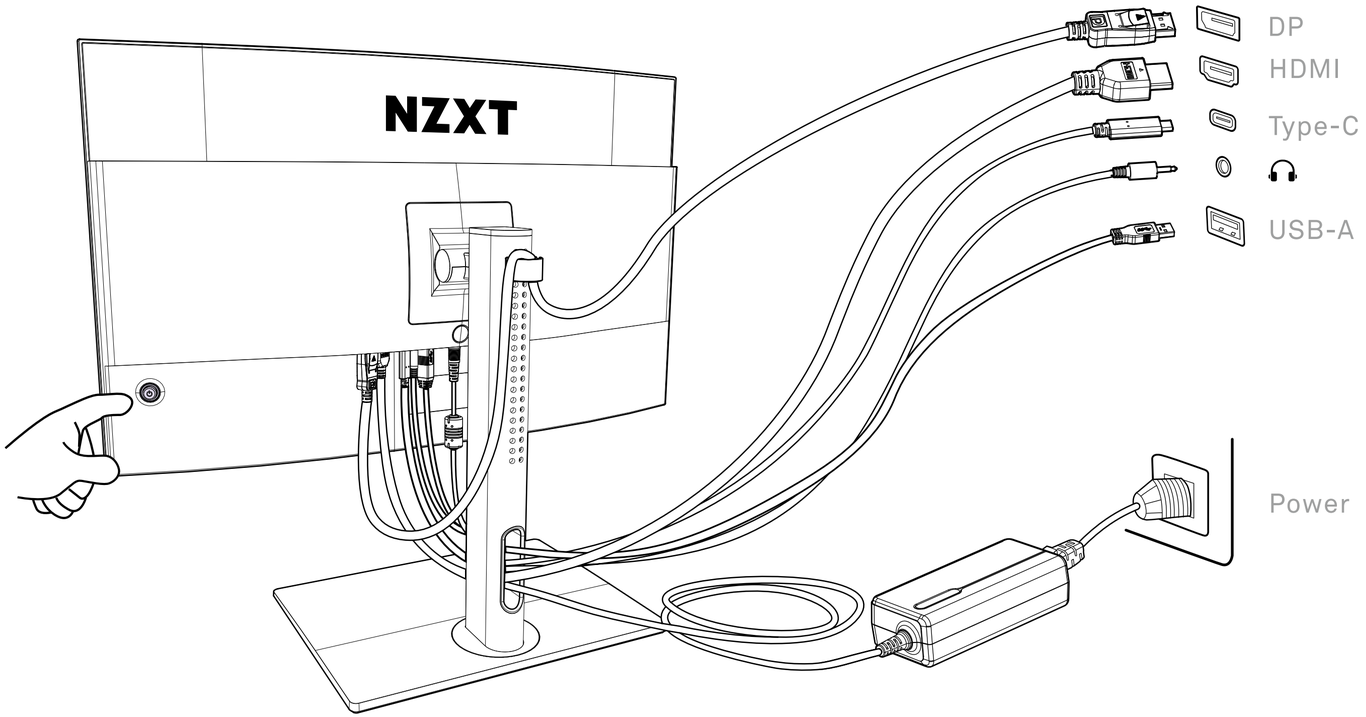

3.4 INSTALLATION DU SERRE-CÂBLES

Insérez le serre-câbles à l'arrière du cou.

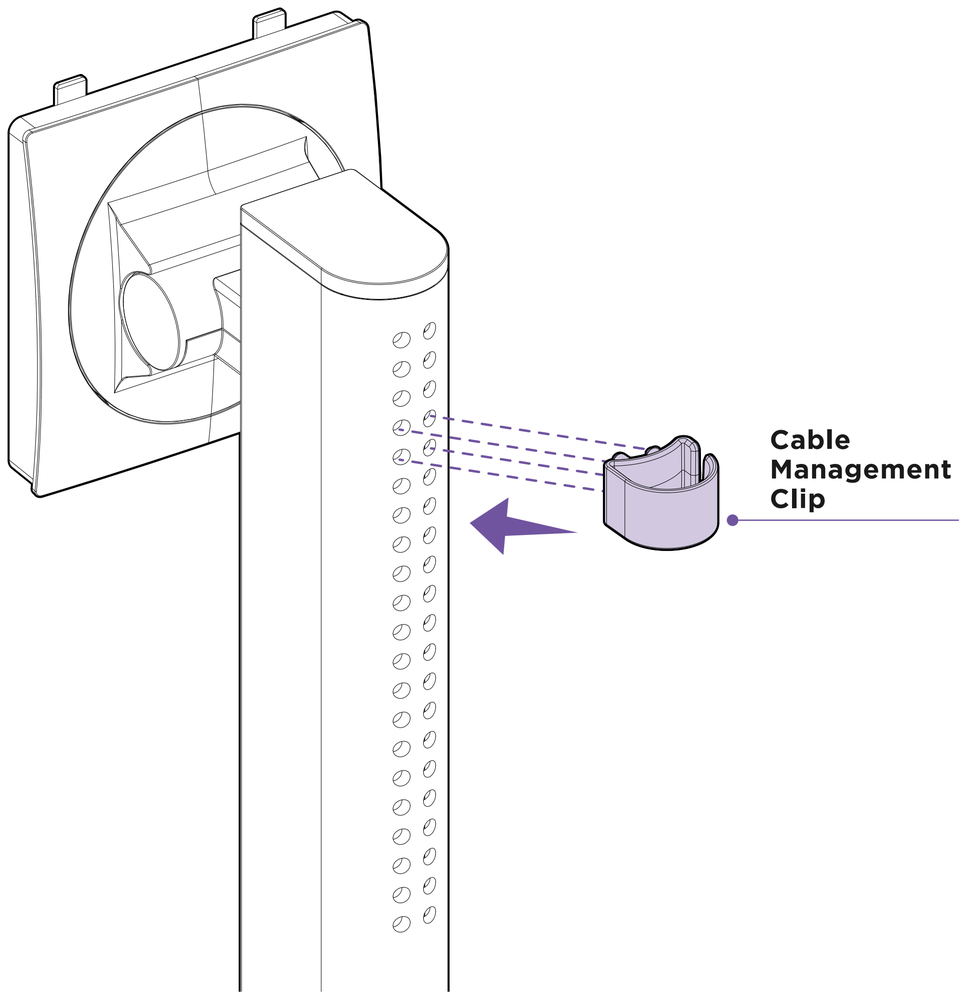

3.5 DÉVERROUILLAGE RAPIDE DU SUPPORT DU MONITEUR

Appuyez sur le bouton de déverrouillage rapide et inclinez la dalle du moniteur vers l'arrière.

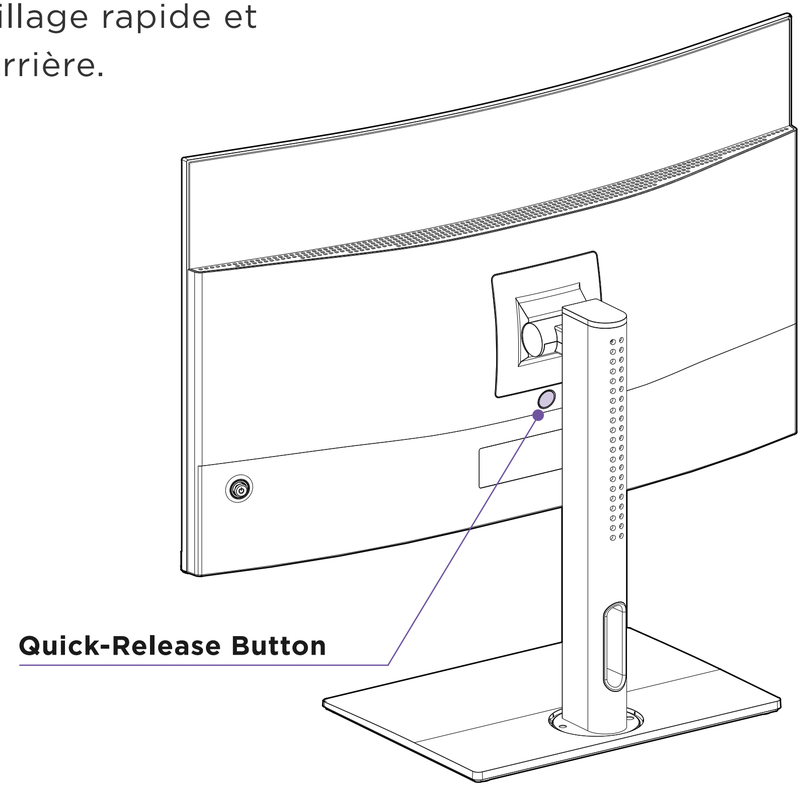

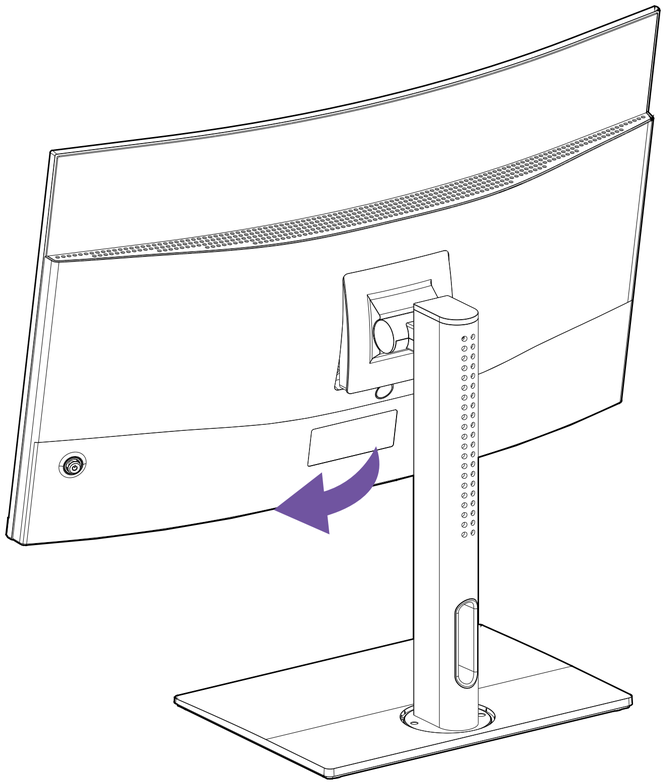

4. CONFIGURATION DE L'AFFICHAGE À L'ÉCRAN (OSD OU ON-SCREEN DISPLAY) DU MONITEUR

4.1 Instructions de contrôle du joystick 5 directions 26

4.2 Présentation du menu OSD 27

4.1 INSTRUCTIONS DE CONTRÔLE DU JOYSTICK 5 DIRECTIONS

Le moniteur est doté d'un joystick 5 directions pour le contrôle de l'alimentation et le contrôle multidirectionnel permettant de naviguer dans le menu OSD du moniteur.

MARCHE/ARRÊ - Maintenez le bouton 3 s

SÉLECTION - Appuyez sur le bouton

ACCÈS RAPIDE

DROITE - Source
GAUCHE - Contraste
HAUT - Luminosité
BAS - Mode d'image

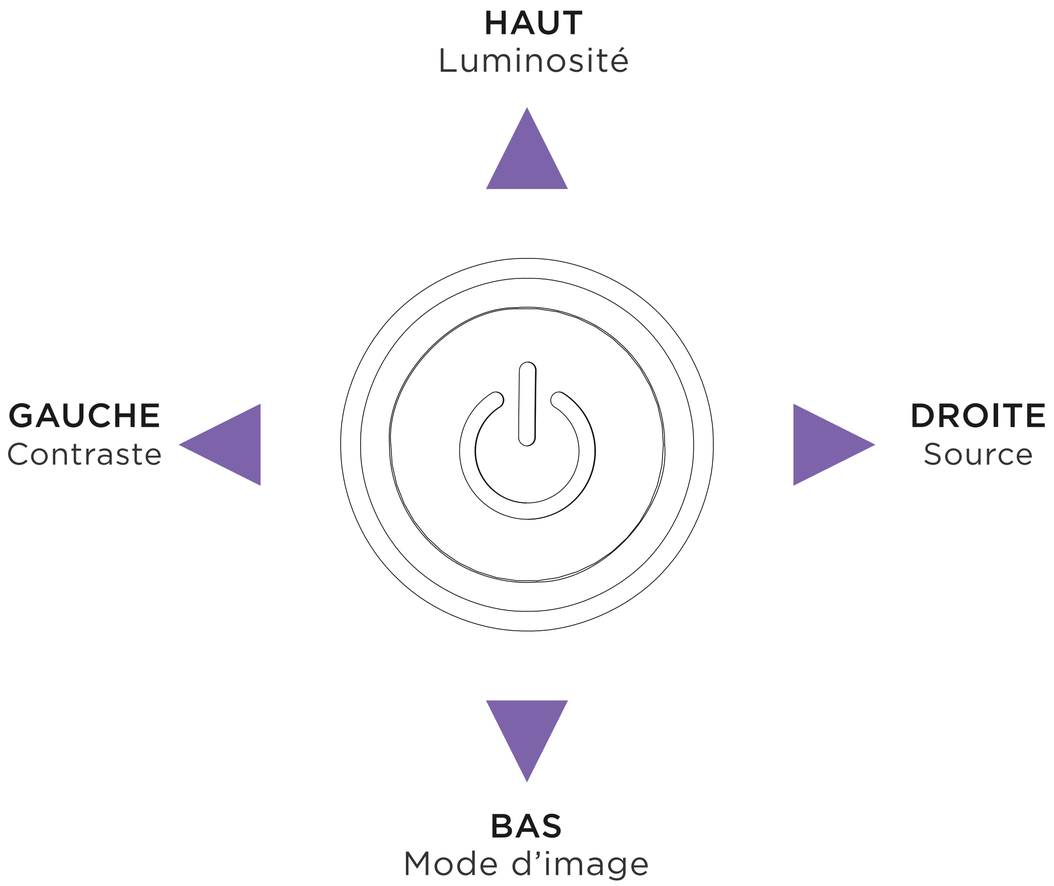

4.2 PRÉSENTATION DU MENU OSD

IMAGE

Menu de 1er niveau	Menu de 2er niveau	Menu de 3er niveau		Description
Image	Mode d'image	Standard		
		Tir à la première personne		
		Stratégie en temps réel		
		Jeu de rôle		
		Course		
		Cinéma		
		Professionnel		
		Nuit		
		HDR		
	Luminosité	0-100%		La luminosité peut être ajustée dans n'importe quel mode
	Contraste	0-100%		Le contraste peut être ajusté dans n'importe quel mode
	Netteté	0-100%		- La netteté peut être ajustée dans n'importe quel mode - Elle améliore la clarté et les détails des images
	Température de couleur	Froid / Normal / Chaud		- La température de couleur par défaut dépend du mode d'image sélectionné. - Utilisez le bouton Haut ou Bas pour sélectionner et prévisualiser les effets des modes. - Appuyez sur le bouton central pour confirmer et appliquer le type de mode sélectionné. - Les utilisateurs peuvent ajuster la température de couleur dans le mode Personnalisation.
		Personnalisation	R(0-100) G(0-100) B(0-100)	
	Gamma	Désactivé / 2.0 / 2.2 / 2.4		
	Saturation	0-10		
	Temps de réponse	Normal / Rapide / Rapidité maximale		
	Taux de rafraîchissemen	Désactivé / En haut à droite / En haut à gauche		
	Temps de réponse écran	Activé / Désactivé		
	Faible lumière bleue	0-10		- L'option Faible lumière bleue protège vos yeux de la lumière bleue émise par le moniteur. Lorsqu'elle est activée, la température de couleur de l'écran est ajustée vers une lumière plus jaune. - Vous pouvez ajuster l'option Faible lumière bleue dans n'importe quel mode. - Lorsque le mode lecture est activé, l'option Faible lumière bleue est automatiquement activée.
	Black eQualizer	0-10		
	Format d'image	Auto / 4:3 / 16:9		

PARAMÈTRES DE L'AFFICHAGE À L'ÉCRAN

Menu de 1er niveau	Menu de 2er niveau	Menu de 3er niveau	Description
Paramètres de l'affichage à l'écran	Langue	Chinois (traditionnel) / Anglais / Français / Allemand / Italien / Espagnol / Coréen / Japonais / Russe / Portugais	- La langue par défaut est l'anglais. - Les utilisateurs peuvent utiliser le bouton Haut ou Bas pour passer d'une langue à l'autre. Le bouton central vous permet d'appliquer la nouvelle sélection. - La langue est un paramètre indépendant. Le paramètre de langue personnalisé de l'utilisateur remplacera le paramètre d'usine par défaut. Si l'utilisateur définit l'option Réinitialisation sur Oui, la langue ne sera pas modifiée.
	Transparence de l'affichage à l'écran	0% / 20% / 40% / 60% / 80%	Vous pouvez ajuster la transparence de l'affichage à l'écran dans n'importe quel mode
	Durée de l'affichage à l'écran	10-60 s	Vous pouvez ajuster la durée de l'affichage à l'écran dans n'importe quel mode

PARAMÈTRES SYSTÈME

Menu de 1er niveau	Menu de 2er niveau	Menu de 3er niveau	Description
Paramètres système	FreeSync	Activé / Désactivé	- Le paramètre par défaut est Désactivé. FreeSync procède par basculement unifié ; si l'option HDMI est désactivée, chaque source d'entrée sera également désactivée. - Seul DisplayPort permet la compatibilité G-Sync pour les cartes graphiques NVIDIA.
	LED	Activé / Désactivé	Le paramètre par défaut est Activé. Témoin LED allumé ou éteint
	Détection de la source	Auto / Manuelle	Basculez automatiquement ou manuellement entre les sources d'entrée.
	Mode silencieux	Activé / Désactivé	Le paramètre par défaut est Désactivé. Contrôle l'activation/la désactivation de la prise audio 3,5 mm
	Volume	0-100	La valeur par défaut est 50. Contrôle le volume de la prise audio 3,5 mm
	Tout réinitialiser	Activé / Désactivé	Réinitialisez ou restaurez les paramètres aux valeurs par défaut de l'affichage à l'écran dans n'importe quel mode.

SOURCE D'ENTRÉE

Menu de 1er niveau	Menu de 2er niveau	Menu de 3er niveau	Description
Source d'entrée	HDMI 1		
	HDMI 2		
	DisplayPort		
	Type C		

INFORMATIONS DU MONITEUR

1. Source 2. Résolution 3. Taux de rafraîchissement 4. FreeSync Premium 5. HDR 6. Version du micrologiciel

5. CONFIGURATION DU LOGICIEL CAM

5.1 Téléchargement de l'application CAM 31

5.2 Présentation de CAM 32

5.1 TÉLÉCHARGEMENT DE L'APPLICATION CAM

NZXT CAM

Download and install NZXT CAM from nzxt.com/camapp.

Descargue e instale NZXT CAM en nzxt.com/camapp.

Téléchargez et installez NZXT CAM depuis nzxt.com/camapp.

laden Sie NZXT CAM von nzxt.com/camapp herunter und installieren Sie die Software.

Scaricare e installare NZXT CAM da nzxt.com/camapp.

Baixe e instale o NZXT CAM de nzxt.com/camapp.

загрузите и установите приложение NZXT CAM со страницы nzxt.com/camapp.

nzxt.com/camapp 에서 NZXT CAM을 다운로드하여 설치하십시오.

NZXT CAMは nzxt.com/camapp からダウンロード・インストール可能です。

请从：nzxt.com/camapp 下载并安装 NZXT CAM 软件。

請從 nzxt.com/camapp 下載並安裝 NZXT CAM。

5.2 PRÉSENTATION DE CAM

NZXT CAM permet aux utilisateurs de transformer leur configuration de PC Gaming en un écosystème synchrone et entièrement immersif. Ce logiciel cohérent et intuitif permet la surveillance, la personnalisation et l'ajustement des performances de votre PC. Avec NZXT CAM, les utilisateurs peuvent ajuster directement les paramètres de leur moniteur Canvas à l'aide de profils personnalisés en mesure de se synchroniser avec certains jeux ou certaines heures de la journée.

6. ANNEXE

6.1 SPÉCIFICATIONS A-2

6.2 Dépannage (FAQ) A-3

6.3 Liste d'affichages pris en charge A-4

6.4 NZXT Global Warranty Policy A-5

6.5 Support and Service A-11

6.6 Regulatory Notices A-14

6.7 Battery Information A-15

6.8 WEEE Statement A-16

6.9 Revision History A-20

6.1 SPÉCIFICATIONS

MODÈLE	MONITEUR GAMING NZXT CANVAS 32Q
TAILLE DE LA DALLE	31.5”
FORMAT D’IMAGE	16:9
PLAT / INCURVÉ	INCURVÉ R1500
RÉSOLUTION MAX.	QHD 2560X1440
LUMINOSITÉ LCM (TYPE)	300 CD/M²
TYPE DE CONTOUR	SANS CONTOUR
ZONE D’AFFICHAGE ACTIVE (H*V)	697.344(H)X392.256(V)
GAMUT DE COULEUR	DCI-P3 89%, RGB 99%
ANGLE DE VUE (H/V)	178° / 178° (TYPE)
COULEURS DE L’ÉCRAN	16.7M
TEMPS DE RÉPONSE	1MS (GTG)
SYNCHRONISATION ADAPTATIVE	AMD FREESYNC PREMIUM
TAUX DE RAFRAÎCHISSEMENT DE LA DALLE	165HZ
HDR	HDR 10
ENTRÉE VIDÉO	2X HDMI 2.0 1X DP 1.2
PORTS USB	2 X USB 3.0 TYPE A 1 X USB 3.0 TYPE B 1 X USB TYPE C (DISPLAYPORT ALT)
SORTIE CASQUE	3.5MM X1
TYPE D’ALIMENTATION	ADAPTATEUR EXTERNE
ENTRÉE D'ALIMENTATION DE L'ADAPTATEUR	100-240VAC, 50-60HZ,1.5A MAX
PUISSANCE DE SORTIE DE L'ADAPTATEUR	19V ⎓4.74 A

COULEURS DE CHÂSSIS	NOIR / BLANC
MODE ÉCONOMIE D’ÉNERGIE	0.5W
MODE HORS TENSION	0.3W
COMPATIBILITÉ VESA	100 X 100 MM TYPE DE VIS : M4 X 15 MM
RÉGLAGE DE L’INCLINAISO	-5°~20°
RÉGLAGE DE LA ROTATION	20°~-20°
RÉGLAGE DE LA HAUTEU	0-120MM
DIMENSIONS AVEC SUPPORT (L x H x P)	710.5mm x 605.7mm x 262mm
DIMENSIONS SANS SUPPORT (L x H x P)	710.5mm x 423.3mm x 112.5mm
DIMENSIONS DE LA BOÎTE (L x H x P)	840mm x 560mm x 215mm
POIDS NET(DALLE UNIQUEMENT)	5.35KG
POIDS NET (SUPPORT UNIQUEMENT)	3.2KG
TENSION D’ALIMENTATION	19VDC 4.74A
TEMPÉRATURE DE FONCTIONNEMENT	EN FONCTIONNEMENT : TEMPÉRATURE : DE 0 À 40 °C HUMIDITÉ : DE 20 À 90 %, SANS CONDENSATION ALTITUDE : 0 ~ 5 000 M
	STOCKAGE : TEMPÉRATURE : DE -20 À 60 °C HUMIDITÉ : DE 10 À 90 %, SANS CONDENSATION

6.2 DÉPANNAGE (FAQ)

Problème	Solution potentielle
Le témoin LED d'alimentation est éteint	- Vérifiez si l'adaptateur ou le cordon d'alimentation est correctement et fermement connecté ou débranché. - Si l'écran fonctionne sans témoin LED d'alimentation allumé, allez dans MENU > Autres paramètres > LED et activez le témoin.
Le témoin LED d'alimentation est allumé, mais l'écran n'affiche aucune image	- Vérifiez si le système d'exploitation est entré en mode veille ou économie d'énergie. Appuyez sur le joystick ou déplacez la souris pour sortir de ces modes. - Vérifiez que le câble du signal (HDMI/DisplayPort/type C) est correctement connecté et que l'autre extrémité du câble de sortie a été fermement connectée au port d'entrée de l'ordinateur (carte graphique). Débranchez et branchez à nouveau les 2 terminaux afin de vous assurer que toutes les broches ne sont pas pliées. - Remplacez le câble de signal (HDMI/DisplayPort/type C) pour effectuer un test approfondi - Vérifiez dans MENU > Source d'entrée que la source adéquate est sélectionnée. - Connectez le moniteur à d'autres ordinateurs (PC/ordinateur portable) pour confirmer que c'est normal - Réinitialisez le moniteur dans MENU > Autres paramètres > Tout réinitialiser.
L'image à l'écran est trop claire ou trop sombre	Vérifiez et réglez la luminosité dans MENU > Image > Luminosité : plus la valeur est grande, plus la luminosité est élevée.
L'image à l'écran saute ou un motif de vague est présent dans l'image	- Vérifiez et réglez la netteté de l'image dans MENU > Image > Netteté. - Rendez-vous dans MENU > Image > Temps de réponse et basculez entre les modes Normal/Rapide/Rapidité maximale. - Rendez-vous dans MENU > Image > MPRT et passez de Désactivé à Activé. - Rendez-vous dans MENU > Autres paramètres > FreeSync Premium et passez de Désactivé à Activé ; vérifiez si le problème d'affichage a disparu.
L'image à l'écran présente des défauts de couleurs (le blanc ne semble pas blanc)	- Rendez-vous dans MENU > Image > Température de couleur et basculez entre les modes Froid/Normal/Chaud. - Vérifiez et définissez vos paramètres dans Température de couleur > Personnalisation > R/G/B. - Si l'affichage n'est pas encore assez « blanc », réinitialisez le moniteur dans MENU > Autres paramètres > Tout réinitialiser et effectuez à nouveau les actions ci-dessus.
Paramétrer et modifier le taux de rafraîchissement de l'écran	- La valeur par défaut du taux de rafraîchissement de l'écran est de 60 Hz - Procédez comme suit pour modifier les paramètres du taux de rafraîchissement de l'écran : • Faites un clic droit sur le bureau Windows • Sélectionnez « Paramètres d'affichage » dans le menu déroulant • Naviguez vers le bas et sélectionnez « Affichage avancé » • Sélectionnez l'écran dont vous souhaitez consulter ou modifier les paramètres • Sélectionnez le paramètre de taux de rafraîchissement de l'écran • Remarque – Pour bénéficier d'un affichage en mode portrait, suivez les étapes ci-dessus pour modifier le paramètre de taux de rafraîchissement avant de modifier l'orientation de l'affichage en mode portrait. Vous ne pouvez pas modifier les paramètres de taux de rafraîchissement lorsque vous êtes en mode portrait.

6.3 LISTE D'AFFICHAGES PRIS EN CHARGE

Standard	Max	HDMI 1	HDMI 2	DisplayPort	Type C
VGA	640x480@60Hz	☑	☑	☑	☑
	640x480@67Hz	☑	☑	☑	☑
	640x480@72Hz	☑	☑	☑	☑
	640x480@75Hz	☑	☑	☑	☑
Mode DOS	720x480@60Hz	☑	☑	☑	☑
	720x576@50Hz	☑	☑	☑	☑
SVGA	800x600@56Hz	☑	☑	☑	☑
	800x600@60Hz	☑	☑	☑	☑
	800x600@72Hz	☑	☑	☑	☑
	800x600@75Hz	☑	☑	☑	☑
XGA	1024x768@60Hz	☑	☑	☑	☑
	1024x768@70Hz	☑	☑	☑	☑
	1024x768@75Hz	☑	☑	☑	☑
SXGA	1280x768@60Hz	☑	☑	☑	☑
	1280x768@75Hz	☑	☑	☑	☑
WXGA+	1440x900@60Hz	☑	☑	☑	☑
WSXGA+	1680x1050@60Hz	☑	☑	☑	☑
HD intégrale	1920x1080@60Hz	☑	☑	☑	☑
	1920x1080@85Hz	☐	☐	☐	☐
	1920x1080@120Hz	☐	☐	☐	☐

Standard	Max	HDMI 1	HDMI 2	DisplayPort	Type C
HD intégrale	1920x1080@144Hz	☐	☐	☐	☐
	1920x1080@165Hz	☑	☑	☑	☑
QHD	2560x1440@60Hz	☑	☑	☑	☑
	2560x1440@85Hz	☐	☐	☐	☐
	2560x1440@120Hz	☑	☑	☑	☑
	2560x1440@144Hz	☑	☑	☐	☐
	2560x1440@165Hz	☐	☐	☑	☑
Résolution de l'affichage vidéo	480P@60Hz	☑	☑	☑	☑
	576P@50Hz	☑	☑	☑	☑
	720P@50Hz	☑	☑	☑	☑
	720P@60Hz	☑	☑	☑	☑
	720P@100Hz	☑	☑	☑	☑
	720P@120Hz	☑	☑	☑	☑
	1080i	☐	☐	☐	☐
	1080P@50Hz	☑	☑	☑	☑
	1080P@60Hz	☑	☑	☑	☑
	1080P@100Hz	☑	☑	☑	☑
	1080P@120Hz	☑	☑	☑	☑
	2160P@30Hz	☑	☑	☑	☑
	2160P@60Hz	☑	☑	☑	☑

6.4 NZXT GLOBAL WARRANTY POLICY

This NZXT Global Warranty Policy governs the sale of products by NZXT to you.

I. WARRANTY LENGTH

Any replacement product will be covered under warranty for the remainder of the warranty period or thirty days, whichever is longer. Proof of purchase is required for warranty service.

II. WHO IS PROTECTED

The Warranty covers only NZXT products purchased by the original consumer.

NEW NZXT PRODUCT	WARRANTY LENGTH FOR PARTS
Computer Cases	2 Years
Temperature Meters	2 Years
Fans	2 Years
Lighting	2 Years
Accessories	2 Years
Kraken M Coolers	3 Years
Headset/Headphone	2 Years
Headset/Headphone Storage	2 Years
Mixer	2 Years
Motherboards	3 Years
Gold Power Supply	10 Years
Bronze Power Supply	5 Years
Kraken X/Z Coolers	6 Years
Mini ITX Case with PSU, AIO, and Riser Card	3-year warranty on case, riser card, and AIO. 10-year warranty on PSU.
Monitors	3 Years

REFURBISHED NZXT PRODUCT	WARRANTY LENGTH FOR PARTS
All NZXT Certified Refurbished Products	1 Years

III. WHAT IS AND IS NOT COVERED

Please note that our warranty is not an unconditional guarantee. If the product, in NZXT's reasonable opinion, malfunctions within the warranty period, NZXT will provide you at its sole discretion with a repaired or replacement product, either new or refurbished, with a similar function that is equal or greater in value depending on supply.

Our warranty does not cover the following:

- any product or serial number/warranty sticker modification applied without permission from NZXT;
- any damage that is not a manufacturing defect;
- damage, deterioration or malfunction resulting from: accident, abuse, misuse, neglect, fire, water, lightning, or other acts of nature, unauthorized product modification or failure to follow instructions included with the product;
- improper installation, unauthorized alterations or modifications, or repair or attempted repair by anyone not authorized by NZXT;
- shipping or transport damage (claims must be made with the carrier);
- normal wear and tear.

NZXT does not warrant that this product will meet your requirements. It is your responsibility to determine the suitability of this product for your purpose. For NZXT Store orders, we cover two way return shipping for all exchanges and returns. For all other authorized dealers, NZXT Support does not cover return shipping and only covers one way shipping from NZXT back to the end user for exchanges. Two way expedited shipping is provided for all PSUs covered under the Less Than Three program, indiscriminate of purchase location, provided the location is an approved NZXT reseller.

IV. EXCLUSION OF DAMAGES (DISCLAIMER)

NZXT's sole obligation and liability under this warranty is limited to the repair or replacement of a defective product with either a new or refurbished product with a similar function that is equal or greater in value at our option. NZXT shall not, in any event, be liable for any incidental or consequential damage, including but not limited to damages resulting from interruption of service and loss of data, business, or for liability in tort relating to this product or resulting from its use or possession.

V. LIMITATIONS OF IMPLIED WARRANTIEST

Here are no other warranties, expressed or implied, including but not limited to those of merchantability or fitness for a particular purpose. The duration of implied warranties is limited to the warranty length specified in Paragraph I.

VI. TO OBTAIN TECHNICAL SUPPORT

If you have already referenced your product owner's manual and still need help, you may contact us by phone at +1 (800) 228-9395, by email at service@nzxt.com, or visit the NZXT Support site at nzxt.com/customer-support.

VII. HOW TO OBTAIN A WARRANTY SERVICE FROM NZXT

To receive a warranty service for your product when purchased directly from NZXT, you must submit a request via the NZXT Support site outlining the problem. If a technician deems the product defective or requiring testing, you will be required to provide a copy of your proof of purchase, which will enable you to submit a Return Merchandise Authorization "RMA" request.

Once approved, you`ll receive an RMA number, upon which you will be asked to ship the defective item back to NZXT with the RMA number clearly marked or labelled on the package. NZXT recommends that appropriate measures are taken to safeguard the product from damage during shipping.

VIII. APPLICABLE LAW AND ADDITIONAL LEGAL RIGHTS FOR CONSUMERS

This warranty gives you specific legal rights. These conditions are governed and construed in accordance with the laws of California (with exception of its conflict of law provisions), and the application of the United Nations Convention of Contracts for the International Sale of Goods is expressly excluded. The non-exclusive jurisdiction of the courts of California is agreed, which means that you may bring a claim to enforce your consumer protection rights in connection with this Global Warranty in the country which you have your habitual residence where you may have additional rights. These rights may vary.

For original consumers who are covered by consumer protection laws or regulations in their country, state, or province of purchase or, if different, their country, state, or province of residence, the benefits conferred by this warranty are in addition to all rights and remedies conveyed by such consumer protection laws and regulations. To the extent that liability under such consumer laws can be limited, NZXT's liability is limited, and its sole option, to repair or replacement, either new or refurbished, with a similar function that is equal or greater in value depending on supply.

In the United Kingdom:

- For NZXT products sold to customers in the UK, during the expected lifespan of your product your legal rights entitle you to the following:
  - > Up to 30 days: if your goods are faulty, then you can get an immediate refund.
  - > Up to six months: if your goods can't be repaired or replaced, then you're entitled to a full refund, in most cases.
  - > Up to six years: if your goods do not last a reasonable length of time you may be entitled to some money back.
- If the person seeking to rely on the guarantee is not the original consumer, the NZXT Warranty will cover the product in relation to that person provided that they are able to provide proof of the transfer of the benefit of the guarantee from the original consumer.
- The implied warranties under the Consumer Rights Act 2015 says that your goods must be as described, fit for all purposes for which such goods are usually supplied, and of satisfactory quality.

In the EU:

- If you are a consumer and have your habitual residence in the EU, you additionally enjoy the protection afforded to you by provisions that cannot be derogated from by agreement by virtue of the law where you have your habitual residence.

IX. WARRANTY SERVICE FROM RESELLERS

In the event that a warranty service is sought, you must provide proof of purchase (store receipt or invoice) in order to receive the service and if deemed necessary, repair or replacement product.

In North America:

Within the first 60 days after purchase, please return your product (or for power supplies installed within our enclosures, just the failed power supply) to your dealer or reseller for a replacement. If the product is still within warranty and you can no longer return it to your dealer, please contact NZXT Customer Support (see above) for assistance and instructions. NZXT will not accept returns without prior approval and an RMA number.

In Europe:

Within the first year after purchase, please return your product (or for power supplies installed within our enclosures, just the failed power supply) to your dealer or reseller for a replacement. If the product is still within warranty and you can no longer return it to your dealer, please contact NZXT Customer Support (see above) for assistance and instructions. NZXT will not accept returns without prior approval.

In Australasia:

Within the first two years after purchase, please return your product (or for power supplies installed within our enclosures, just the failed power supply) to your dealer or reseller for a replacement. If the product is still within warranty and you can no longer return it to your dealer, please contact NZXT Customer Support (see above) for assistance and instructions. NZXT will not accept returns without prior approval.

The cost of shipping will be borne at the first instance by you; however, if the purchased item is defective, NZXT will reimburse reasonable postage or transportation of costs.

Outside North America, Europe, and Australasia:

If your product needs to be returned within the warranty period, please contact the retailer or distributor from whom you purchased the product.

X. NZXT.COM STORE RETURNS/EXCHANGE POLICY

Eligible products under this NZXT Warranty qualify for a full refund or exchange only with an authorized RMA number and if the item is returned to the NZXT.com store inventory within 30 days of purchase. Returns are not allowed beyond 30 days of the purchase date. The NZXT.com Store reserves the right to deny any return or exchange. Refunds will be credited to the original method of payment. To initiate a return, simply submit a request via NZXT support site.

NZXT, Inc./ 15736 E Valley Blvd, City of Industry, CA 91744, USA
NZXT Europe GmbH/ Industriering Ost 66 | 47906 Kempen | Germany
+1 (800) 228-9395 / service@nzxt.com / NZXT.com

> Visit nzxt.com/warranty and support.nzxt.com for information on warranty coverage and service.

> Visite el sitio Web nzxt.com/warranty y support.nzxt.com para obtener información sobre la cobertura y el servicio de la garantía.

> Visitez nzxt.com/warranty et support.nzxt.com pour les informations de la couverture de la garantie et du service.

> Informationen zu Geltungsbereich und Service der Garantie finden Sie unter support.nzxt.com und nzxt.com/warranty.

> Visitare il sito nzxt.com/warranty e support.nzxt.com per informazioni sulla copertura e sul servizio della garanzia.

> Visite nzxt.com/warranty e support.nzxt.com para obter informações sobre a cobertura da garantia e assistência.

> Подробную информацию об условиях гарантийного обслуживания см. на веб-сайте nzxt.com/warranty и support.nzxt.com.

> 제품 보증 범위와 서비스 정보를 확인하시려면 nzxt.com/warranty 또는 support.nzxt.com 을 방문해 주시기 바랍니다.

> 保証範囲およびサービスに関する情報については、support.nzxt.com と nzxt.com/warranty にアクセスしてください。

> 请造访 nzxt.com/warranty 和 support.nzxt.com 了解保修范围和服务的信息。

> 請訪問 nzxt.com/warranty 和 support.nzxt.com 了解產品保固範圍和更多服務訊息。

6.5 SUPPORT AND SERVICE

SUPPORT AND SERVICE

If you have any questions or problems with the NZXT product you purchased, please don't hesitate to contact us using our support system. support.nzxt.com
Please include a detailed explanation of your problem and your proof of purchase. For comments and suggestions, you can e-mail our design team, designer@nzxt.com. Lastly we would like to thank you for your support by purchasing this product.
For more information about NZXT, please visit us online. NZXT Website: NZXT.com

SUPPORT ET SERVICE

Si vous avez des questions ou des problèmes avec le produit NZXT que vous avez acheté, n'hésitez pas à contacter service@nzxt.com avec une description détaillée de votre problème et votre preuve d'achat. Vous pouvez aussi commander des pièces de remplacement auprès support.nzxt.com. Pour les commentaires et les suggestions, envoyez un email à notre équipe de design, designer@nzxt.com. Merci d'avoir acheté ce produit de NZXT. Pour plus d'informations sur NZXT, visitez notre site Web. Site Web de NZXT : NZXT.com

SOPORTE Y SERVICIO

Si tiene preguntas o problemas con el producto NZXT que usted compró, no dure en ponerse en contacto con service@nzxt.com y suministrar una explicación detallada de su problema así como su prueba de compra. Puede hacer consultas sobre piezas de repuesto en support.nzxt.com. Para comentarios y sugerencias, escriba un mensaje de correo electrónico a nuestro equipo de diseño: designer@nzxt.com. Gracias por comprar un producto NZXT. Para más información acerca de NZXT, visítenos en línea. Página web de NZXT: NZXT.com

KUNDENDIENST UND SERVICE

Falls Fragen oder Probleme bezüglich Ihres NZXT-Produktes auftreten, wenden Sie sich bitte mit einer detaillierten Problembeschreibung und Ihrem Kaufbeleg an service@nzxt.com.
Ersatzteile können Sie unter support.nzxt.com anfragen. Kommentare und Anregungen senden Sie bitte per designer@nzxt.com an unser Designteam. Vielen Dank, dass Sie ein NZXT-Produkt erworben haben. Weitere Informationen über NZXT erhalten Sie im Internet. NZXT-Webseite: NZXT.com

ASSISTENZA E SERVIZIO

In caso di dubbi o problemi con il prodotto NZXT acquistato, non esitate a contattarci utilizzando il nostro sistema di assistenza. support.nzxt.com
Includere una spiegazione dettagliata del problema e la prova di acquisto. Per commenti e suggerimenti, siete pregati di inviare un messaggio al nostro team di progettisti, all'indirizzo: designer@nzxt.com. Infine, vogliamo ringraziarvi del vostro supporto con l'acquisto di questo prodotto. Per altre informazioni su NZXT, visitate il nostro sito. Sito NZXT: NZXT.com

ASSISTÊNCIA E MANUTENÇÃO

Caso tenha questões ou problemas com o produto NZXT adquirido, não hesite em contactar-nos através do endereço service@nzxt.com fornecendo a explicação detalhada do seu problema e a prova de compra. Poderá solicitar peças de substituição através do endereço support.nzxt.com. Para comentários e sugestões, contacte a nossa equipa de design através do endereço de e-mail, designer@nzxt.com. Obrigado por ter adquirido um produto NZXT. Para mais informações acerca da NZXT,
visite-nos online. Web site da NZXT: NZXT.com

СЛУЖБА ПОДДЕРЖКИ И ОБСЛУЖИВАНИЯ

В случае возникновения вопросов или неисправностей в приобретенных вами продуктах NZXT обращайтесь по адресу: service@nzxt.com с подробным описанием проблемы и подтверждением покупки. О наличии запчастей можно узнать, обратившись по адресу: support.nzxt.com. Замечания и предложения отправляйте в адрес нашей группы разработчиков: designer@nzxt.com. Благодарим вас за покупку продукта NZXT. Более подробная информация о компании NZXT представлена на наших веб-сайтах. Веб-сайт NZXT: NZXT.com

지원 및 서비스

구입한 NZXT 제품과 관련하여 질문 또는 문제가 있을 경우, 당사의 지원 시스템 (support.nzxt.com)을 사용하여 문의하십시오.
문제를 자세히 기술하고 구매 증빙을 제출하십시오. 의견 또는 제안 사항이 잇을 경우 당사 설계 팀에 designer@nzxt.com으로 이메일을 보내십시오.
마지막으로 이 제품을 구입하여 당사를 응원해 주셔서 감사합니다. NZXT에 대해 자세히 알려면 온라인으로 방문하십시오. NZXT 웹사이트: NZXT.com

サポートおよびサービス

購入されましたNZXTの製品に関するご質問または問題は、問題の詳細および購入の証明を添えて、ご遠慮なくservice@nzxt.com までご連絡ください。交換部品はsupport.nzxt.com までお尋ねください。ご意見およびご提案は弊社設計チーム、designer@nzxt.com までメールを送信してください。NZXT製品をご購入いただきましてありがとうございます。NZXTに関する詳細は、インターネット上のウェブサイトをご覧ください。NZXT ウェブサイト: NZXT.com

支持和服务

如果有任何疑问或者在使用 NZXT 产品的过程中遇到任何问题,欢迎联络 service@nzxt.com,联络时请提供关于问题的详细说明及购买凭证。您可以向 support.nzxt.com 查询更换部件。如有任何意见或建议,欢迎致信我们的设计团队,电子邮件地址是 designer@nzxt.com。感谢您购买 NZXT 产品。有关 NZXT 的更多信息,请造访我们的在线网站。NZXT 网站：NZXT.com

支援和服務

如果在使用NZXT 產品的過程中有遇到任何問題或疑問，歡迎聯繫 service@nzxt.com， 並請提供問題的詳細敘述及購買證明。您可以透過 support.nzxt.com 查詢更換部件。如有任何意見或建議，歡迎來信與設計團隊聯繫 designer@nzxt.com。最後，感謝您購買 NZXT 產品。有關 NZXT 的更多信息，請訪問我們的網站。NZXT 網站：NZXT.com

6.6 REGULATORY NOTICES

CONFORMITÉ CE

Cet appareil est conforme aux exigences définies par la Directive du Conseil européen relative à l'harmonisation des législations des États membres concernant la compatibilité électromagnétique (2014/30/UE), au matériel électrique destiné à être employé dans certaines limites de tension (2014/35/UE), à la fixation d'exigences en matière d'écoconception applicables aux produits liés à l'énergie (2009/125/CE) et à la limitation de l'utilisation de certaines substances dangereuses dans les équipements électriques et électroniques (2011/65/UE). Ce produit a été testé et déclaré conforme aux normes harmonisées relatives à l'équipement de technologie de l'information publiées dans les Directives du Journal officiel de l'Union européenne.

DÉCLARATION DE CONFORMITÉ FCC

Cet appareil est conforme à la partie 15 des règles de la FCC, sous-partie B, Radiateurs non intentionnels.
Le fonctionnement est soumis aux deux conditions suivantes : (1) Cet appareil ne doit pas causer d'interférence nuisible et (2) cet appareil doit accepter n'importe quelle interférence reçue, y compris les interférences pouvant entraîner un fonctionnement non souhaité

DÉCLARATION CANADIAN DEPARTMENT OF COMMUNICATIONS

Cet appareil numérique ne dépasse pas les limites de la classe B pour les émissions de parasites radio applicables aux appareils numériques définies dans la Réglementation relatives aux interférences radio du Canadian Department of Communications. Cet appareil de classe B est conforme à la norme ICES-003 du Canada.
Cet appareil numérique de la classe B est conforme à la norme NMB-003 du Canada.

DÉCLARATION DEEE

Conformément à la Directive de l'Union européenne (« UE ») sur les déchets d'équipements électriques et électroniques, Directive 2012/19/UE, les produits d'« équipements électriques et électroniques » ne peuvent plus être mis au rebut avec les déchets ménagers et les fabricants d'équipements électroniques concernés ont l'obligation de reprendre de tels produits lorsque ces derniers sont arrivés en fin de vie.

6.7 BATTERY INFORMATION

EUROPEAN UNION

Batteries, battery packs, and accumulators should not be disposed of as unsorted household waste. Please use the public collection system to return, recycle, or treat them in compliance with the local regulations.

CALIFORNIA, USA

The button cell battery may contain perchlorate material and requires special handling when recycled or disposed of in California. For further information please visit: http://www.dtsc.ca.gov/hazardouswaste/perchlorate

TAIWAN

For better environmental protection, waste batteries should be collected separately for recycling or special disposal.

CAUTION

- There is a risk of explosion, if battery is incorrectly replaced. Replace with the same or equivalent type recommended by the manufacturer.

6.8 WEEE (WASTE ELECTRICAL AND ELECTRONIC EQUIPMENT) STATEMENT

ENGLISH

To protect the global environment and as an environmentalist, NZXT must remind you that...
Under the European ("EU") Directive on Waste Electrical and Electronic Equipment, Directive 2012/19/EU, effective February 14, 2014, products of "electrical and electronic equipment" cannot be discarded as municipal wastes, and manufacturers of covered electronics must take back such products at the end of their useful life. NZXT will comply with the product take back requirements at the end-of-life of NZXT products that are sold within the EU. You can return these products to local collection points.

ESPAÑOL

NZXT como empresa comprometida con la protección del medio ambiente, recomienda:
Bajo la directiva 2012/19/EU de la Unión Europea en materia de desechos y/o equipos electrónicos, con fecha de rigor desde el 14 de febrero de 2014, los productos clasificados como "eléctricos y equipos electrónicos" no pueden ser depositados en los contenedores habituales de su municipio, los fabricantes de equipos electrónicos, están obligados a hacerse cargo de dichos productos al termino de su período de vida. NZXT estará comprometido con los términos de recogida de sus productos vendidos en la Unión Europea al final de su periodo de vida. Usted debe depositar estos productos en el punto limpio establecido por el ayuntamiento de su localidad o entregar a una empresa autorizada para la recogida de estos residuos.

6.8 WEEE STATEMENT

FRANÇAIS

En tant qu'écologiste et afin de protéger l'environnement, NZXT tient à rappeler ceci...
Au sujet de la directive européenne (EU) relative aux déchets des équipement électriques et électroniques, directive 2012/19/EU, prenant effet le 14 février 2014, que les produits électriques et électroniques ne peuvent être déposés dans les décharges ou tout simplement mis à la poubelle. Les fabricants de ces équipements seront obligés de récupérer certains produits en fin de vie. NZXT prendra en compte cette exigence relative au retour des produits en fin de vie au sein de la communauté européenne. Par conséquent vous pouvez retourner localement ces matériels dans les points de collecte.

DEUTSCH

Hinweis von NZXT zur Erhaltung und Schutz unserer Umwelt
Gemäß der Richtlinie 2012/19/EU über Elektro- und Elektronik-Altgeräte dürfen Elektro- und Elektronik-Altgeräte nicht mehr als kommunale Abfälle entsorgt werden. NZXT hat europaweit verschiedene Sammelund Recyclingunternehmen beauftragt, die in die Europäische Union in Verkehr gebrachten Produkte, am Ende seines Lebenszyklus zurückzunehmen. Bitte entsorgen Sie dieses Produkt zum gegebenen Zeitpunkt ausschliesslich an einer lokalen Altgerätesammelstelle in Ihrer Nähe.

ITALIANO

Per salvaguardare l'ambiente globale, NZXT ricorda che:
La Direttiva Europea (UE) RAEE, in materia di rifiuti costituiti da apparecchiature elettriche ed elettroniche (Direttiva 2012/19/UE, in vigore dal 14 febbraio 2014), le apparecchiature elettriche ed elettroniche non possono essere smaltite tra i rifiuti municipali e i produttori di apparecchiature elettroniche sono tenuti a ritirare tali prodotti alla fine del ciclo di vita utile. NZXT è conforme ai requisiti inerenti al ritiro a fine vita dei prodotti NZXT venduti nell'UE. Questi prodotti devono essere conferiti nei centri di raccolta locali.

6.8 WEEE STATEMENT

PORTUGUÊS

Para proteger o meio ambiente global e como um ambientalista, a NZXT lembra você de que...
Sob a Diretiva Europeia (“”EU””) sobre Equipamentos Eletroeletrônicos Residuais, Diretiva 2012/19/EU, em vigor desde 14 de fevereiro de 2014, produtos de “”equipamentos eletroeletrônicos”” não podem ser descartados como lixo municipal e os fabricantes de eletrônicos cobertos devem receber de volta tais produtos no fim de sua vida útil. A NZXT cumprirá os requisitos de recolhimento do produto ao fim da vida útil dos produtos da NZXT vendidos dentro da UE. Você pode devolver esses produtos aos pontos de coleta locais.

РУССКИЙ

В целях поддержки движения защитников окружающей среды и охраны глобальной окружающей среды компания NZXT напоминает вам…
В соответствии с требованиями Директивы по утилизации электрического и электронного оборудования ЕС 2012/19/EU от 14 февраля 2014 г. продукты, являющиеся «электрическим и электронным оборудованием», должны утилизироваться отдельно от бытовых отходов, и производители оборудования, подпадающего под действие данной директивы, должны принимать такие продукты в случае их возврата в конце срока службы. NZXT будет соблюдать требования к возврату продукта производителю в конце срока службы продуктов NZXT, которые продаются на территории ЕС. Для возврата продуктов производителю созданы специализированные пункты приема.

6.9 WEEE STATEMENT

한국어

지구를 보호하고, 환경에 친화적인 기업인 NZXT는 다음 사항을 안내합니다.
2014년 2월 14일부터 시행되는 Directive 2012/19/EU, 폐전기·전자제품에 관한 유럽연합("EU")의 지침에 따라 "전기·전자제품"은 일반폐기물로써 폐기할 수 없으며, 수명이 다한 제품은 반드시 해당 제품의 제조업체가 회수해야 합니다.
NZXT는 유럽 내에서 판매되는 NZXT 제품에 대한 회수 지침을 준수합니다.
수명이 다한 제품은 해당 지역의 회수처에 반납하실 수 있습니다.

日本語

NZXTはかけがえのない地球環境を保護するために、廃電気・電子製品（WEEE）に関する欧州連合（EU）の指令を遵守します。
WEEE指令2012/19/EU（2014年2月14日発効）で定められた通り、EU域内では電気機器・電子機器製品は地方自治体の廃棄物として廃棄できないため、対象となる電子機器メーカーは、製品が耐用年数に達した際に該当製品を引き取る必要があります。NZXTは、EU内で販売されるNZXT製品の耐用年数終了時の製品引き取り要件を遵守します。ユーザーの方におかれましては、該当製品を最寄りの回収場所にお出しいただけますよう、お願いいたします。

简体中文

作为一家环保型企业，为保护全球环境，NZXT 提醒您.....
根据 2014 年 2 月 14 日生效的欧洲（"EU"）废弃电子电气设备指令——第 2012/19/EU 号指令的规定，"电气和电子设备"产品不可作为市政废物丢弃，相关电子产品的制造商须在此类产品使用寿命结束时将其收回。对于 NZXT 在欧盟地区售出的 NZXT 产品报废时，NZXT 将遵循该产品回收要求。您可以将这些产品送至当地的回收点。

中文

為保護全球環境，NZXT 提醒您...
依據 2014 年 2 月 14 日生效的歐盟（「EU」）廢棄電子電氣設備指令第 2012/19 / EU號指令規定，「電氣和電子設備」產品不得視為都市廢棄物丟棄，相關的電子產品製造商必須在產品使用壽命結束時將產品回收。對於歐盟境內銷售的 NZXT 產品，NZXT 將在產品使用壽命結束時，按照產品回收要求收回產品。您可以將這些產品送到當地的回收點。

6.9 REVISION HISTORY

Version 1.2, 2022/11/10