NZXT

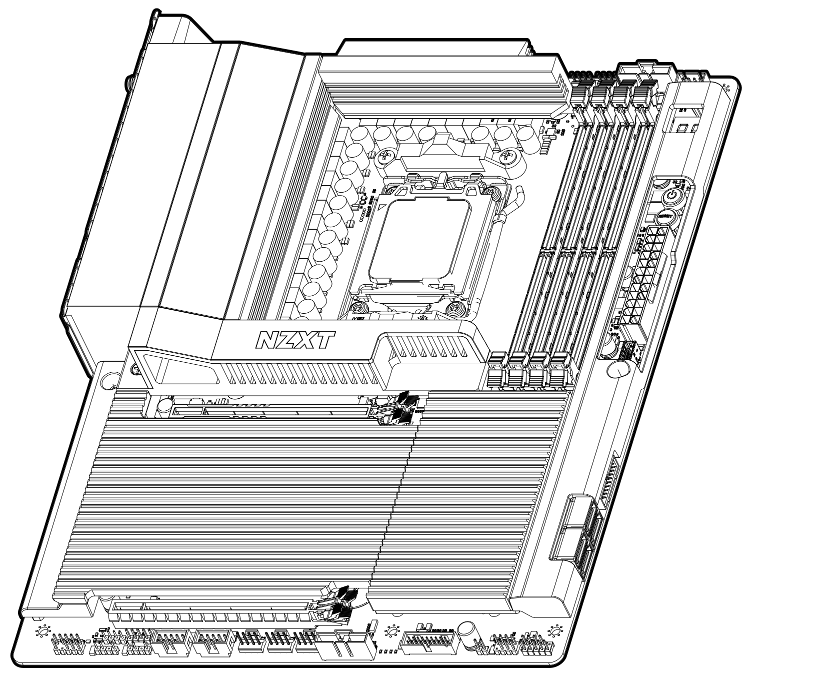

N9 X870E

AMD® X870E ATX GAMING WI-FI 7
MOTHERBOARD WITH FULL COVER & RGB

NZXT CAM

SAFETY PRECAUTION

PRECAUCIONES DE SEGURIDAD
PRÉCAUTIONS DE SÉCURITÉ
SICHERHEITSVORKEHRUNGEN
PRECAUÇÕES DE SEGURANÇA
안전 수칙
安全予防措置
安全性預防措施

Follow these safety precautions when installing the motherboard:

- It is recommended to wear a grounding strap attached to a grounded device to avoid damage from static electricity.
- Discharge static electricity by touching the metal case of a safely grounded object before working on the motherboard.
- Leave components in the static-proof bags.
- Always remove the AC power by unplugging the power cord from the power outlet before installing or removing the motherboard or other hardware components.

Al instalar la placa base, sigue estas precauciones de seguridad:

- Se recomienda llevar un brazalete antiestático conectado a un dispositivo de toma de tierra para evitar daños causados por la electricidad estática.
- Antes de empezar a trabajar en la placa base, toca la caja de metal de un objeto con conexión a tierra segura para descargar la electricidad estática.
- Deja los componentes en bolsas antiestáticas.
- Desenchufa siempre el cable de alimentación de la toma de corriente para retirar la alimentación de CA antes de instalar o extraer la placa base u otros componentes de hardware.

Respectez les précautions de sécurité suivantes lors de l'installation de la carte mère:

- Il est recommandé de porter un ruban de mise à la terre, attaché à un dispositif mis à la terre pour éviter les dommages dus à l'électricité statique.
- Avant de commencer à travailler sur la carte mère, déchargez votre électricité statique en touchant le boîtier métallique d'un objet mis à la terre de manière sécurisée.
- Laissez les composants dans les sacs résistants à l'électricité statique.
- Avant d'installer ou retirer la carte mère ou d'autres composants matériels, retirez toujours le boîtier d'alimentation secteur en débranchant le câble de la prise.

Beachten Sie die folgenden Sicherheitsvorkehrungen bei der Installation des Mainboards:

- Zum Schutz vor Schäden durch elektrostatische Entladung wird die Verwendung eines Antistatikbands empfohlen, das an ein geerdetes Gerät angeschlossen ist.
- Entladen Sie statische Elektrizität, indem Sie das Metallgehäuse eines sicher geerdeten Objekts berühren, bevor Sie mit dem Mainboard arbeiten.
- Bewahren Sie Komponenten stets in den antistatischen Beuteln auf.
- Trennen Sie stets die Stromversorgung, bevor Sie das Mainboad oder andere Hardwarekomponenten installieren oder entfernen. Ziehen Sie dazu den Netzstecker aus der Steckdose.

Siga estas precauções de segurança ao instalar a placa-mãe:

- Recomendamos usar um cabo de aterramento conectado a um dispositivo aterrado para evitar danos causados por eletricidade estática.
- Descarregue a eletricidade estática tocando na caixa de metal de um objeto aterrado com segurança antes de trabalhar na placa-mãe.
- Deixe os componentes nas sacolas à prova de estática.
- Sempre remova a energia CA desconectando o cabo de energia da tomada antes de instalar ou remover a placa-mãe ou outros componentes de hardware.

마더보드를 설치할 때 다음의 안전 수칙을 준수하십시오:

- 정전기에 의한 부상을 방지하기 위해 접지 장치에 부착된 접지 스트랩 착용을 권장합니다.
- 마더보드에서 작업하기 전에 안전하게 접지된 물체의 금속 케이스에 접촉하여 정전기를 방출하십시오.
- 구성품은 "정전기방지백"에 넣어두십시오.
- 마더보드 또는 기타 하드웨어를 설치하거나 제거하기 전 반드시 전원 코드를 분리하여 AC 전원을 차단하십시오.

マザーボードの取り付け時には、次の安全予防措置に従ってください:

- 静電気による損傷を避けるために、接地されたデバイスに接続した接地ストラップを身に付けることをお勧めします。
- マザーボードで作業する前に、安全に接地された金属製ケースに触れることにより、静電気を放電してください。
- 静電防止バッグ内にコンポーネントを保管してください。
- マザーボードまたはその他のハードウェアコンポーネントを取り付けるかまたは取り外す前に、必ず電源コンセントから電源ケーブルを抜いて、AC 電源を遮断してください。

在安裝主機板時，請遵守這些安全性預防措施：

- 建議佩戴連接至已接地裝置的接地帶，以避免遭受靜電傷害。
- 在對主機板進行作業之前，請觸碰已經安全接地之物品的金屬殼來釋放靜電。
- 請將元件留置於防靜電袋中。
- 在安裝或拆除主機板或其他硬體元件之前，請務必將電源線從電源插座拔除以移除 AC 電源。

PACKAGE CONTENTS

CONTENIDO DEL PAQUETE
CONTENU DE L'EMBALLAGE
LIEFERUMFANG
CONTEÚDO DO PACOTE
패키지 구성품
パッケージ内容
包裝內容

A N9 X870E Motherboard
x1

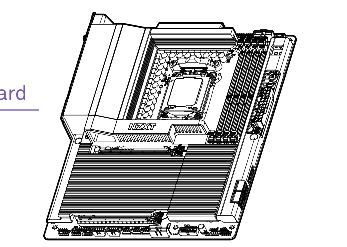

B SATA cables
90°x2, 180°x2

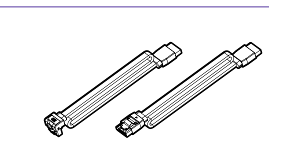

C Wireless Antenna
x2

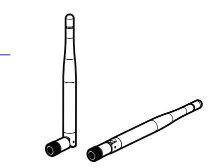

D NZXT 8-pin splitter
x2

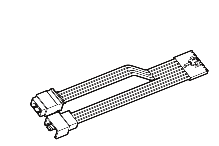

A . Placa base N9 X870E
B . cables SATA
C . Drahtlose Antenne
D . Divisor NZXT de 8 pines

A . Carte mère N9 X870E
B . câbles SATA
C . Antenne sans fil
D . Répartiteur à 8 broches NZXT

A . N9 X870E Motherboard
B . SATA-Kabel
C . Drahtlose Antenne
D . NZXT-8-Pin-Splitter

A . Placa-mãe N9 X870E
B . Cabos SATA (2 x 90°, 2 x 180°)
C . Antena sem fio
D . Splitter de 8 pinos NZXT

A . N9 X870E 메인보드
B . SATA 케이블 (2 x 90°, 2 x 180°)
C . 무선 안테나
D . NZXT 8핀 분배기

A . N9 X870E マザーボード
B . SATA ケーブル
C . 無線アンテナ
D . NZXT 8-ピン スプリッター

A . N9 X870E 主機板
B . SATA 線
C . 無線天線
D . NZXT 8-pin 分配器

SPECIFICATIONS

ESPECIFICACIONES
CARACTÉRISTIQUES
SPEZIFIKATIONEN
ESPECIFICAÇÕES
사양
スペック
產品規格

CPU & SOCKET
AMD Socket AM5 RyzenTM 9000, 8000 and 7000 Series Processors

CHIPSET
AMD X870E

MEMORY
4 x DIMM slots, Max. 192GB, Dual-channel DDR5 Memory Technology
- Supports Extreme Memory Profile (XMP) and EXTended Profiles for Overclocking (EXPO) memory modules
  * Please refer to Memory QVL on NZXT's website (www.nzxt.com) for more information

EXPANSION SLOTS
CPU
- 1 x PCIe 5.0 ×16 slot (PCIEX16_1), supports ×16 mode*

Chipset
- 1 x PCIe 3.0 x16 Slot (PCIEX16_2), supports x2 mode*
- 1 x Vertical M.2 Socket (Key E), supports type 2230 WiFi/BT PCIe WiFi module
  * Supports NVMe SSD as boot disks

GRAPHICS
Integrated AMD RDNATM graphics (Actual support may vary by CPU)
2 x USB4, support HDCP 2.3 and max. resolution up to 8K 30Hz*
* Only the CPU's embedded graphics can be displayed through USB4 ports. If you want to display to a Type-C monitor, please use AM5 RyzenTM 9000, 8000 and 7000 processors with embedded graphics.

STORAGE
CPU
- 1 x Blazing M.2 Socket (M2_1, Key M), supports type 2280 PCIe Gen5x4 (128 Gb/s) mode*

Chipset
- 1 x Hyper M.2 Socket (M2_2, Key M), supports type 2280 PCIe Gen4x4 (64 Gb/s) mode*
- 1 x Hyper M.2 Socket (M2_3, Key M), supports type 2280 PCIe Gen4x4 (64 Gb/s) mode*
- 1 x Hyper M.2 Socket (M2_4, Key M), supports type 2280 PCIe Gen4x4 (64 Gb/s) mode*
- 4 x SATA3 6.0 Gb/s Connectors

* Supports RAID 0, RAID 1 and RAID 10 for SATA storage devices
* Supports RAID 0, RAID 1 and RAID 10 for M.2 NVMe storage devices
* Supports NVMe SSD as boot disks

LAN
5 Gigabit LAN 10/100/1000/2500/5000 Mb/s
Realtek RTL8126CG

WIRELESS
802.11be 2x2 Wi-Fi 7 Module
- Supports IEEE 802.11a/b/g/n/ac/ax/axe/be
- Supports 2.4GHz/5GHz/6GHz* frequency band
- Supports 160MHz channel bandwidth with 6GHz* frequency band
  * Wi-Fi 7 (6GHz band) will be supported by Microsoft® Windows® 11. The availability will depend on the different regulation status of each country and region. It will be activated (for supported countries) through Windows Update and software updates once available.
- 1 antenna to support 2 (Transmit) x 2 (Receive) diversity technology
- Supports Bluetooth 5.4
- Supports MU-MIMO

BLUETOOTH
Bluetooth V5.4

AUDIO
7.1 CH HD Audio with Content Protection (Realtek ALC4082 Audio Codec)

REAR I/O
- 2 x Wireless antenna SMA connectors
- 2 x USB4 Type-C Ports (40 Gb/s)*
  * Supports USB PD 3.0 up to 5V@3A (15W) charging
- 5 x USB 3.2 Gen2 Ports
- 3 x USB 3.2 Gen1 Ports
- 2 x USB 2.0 Ports
- 1 x Clear CMOS Button
- 1 x BIOS Flashback Button
- 1 x LAN (RJ45) port
- 1 x Line Out Jack (Gold Audio Jack)
- 1 x Microphone Input Jack (Gold Audio Jack)
- 1 x Optical SPDIF Out Port

INTERNAL I/O
- 1 x 24-pin ATX power connector
- 1 x 8+8-pin ATX 12V power connector
- 1 x 4-pin CPU_FAN connector
  * CPU_FAN1 supports the fan power up to 1A (12W).
- 1 x 4-pin AIO_PUMP connector
  * CPU_FAN2, CHA_FAN1~3, NZXT_8-PIN1 and NZXT_8-PIN2 support the fan power up to 3A (36W).
- 3 x 4-pin SYS_FAN connector
  * CPU_FAN2, CHA_FAN1~3, NZXT_8-PIN1 and NZXT_8-PIN2 can auto detect if 3-pin or 4-pin fan is in use.
- 1 x NZXT RGB LED connector
  * Supports in total up to 5V/3A, 15W LED Strip
- 2 x 5V Addressable RGB LED connector
  * Supports in total up to 5V/3A, 15W LED Strip
- 2 x NZXT 8-pin PWM connector
- 2 x USB 2.0 header (Up to 4 USB 2.0 ports)
- 2 x USB 3.2 Gen 1 header (Up to 4 USB 3.2 Gen1 ports)
- 1 x USB 3.2 Gen 2 front panel header (For USB Type C)
- 1 x Front panel audio connector
- 1 x Digital Debug LED
- 1 x Power button
- 1 x Reset button
- 4 x POST LEDs

OPERATING SYSTEM
Microsoft® Windows® 11/10 (64-bit)

FORM FACTOR
ATX Form Factor: 12.0-in x 9.6-in, 30.5 cm x 24.4 cm

SYSTEM REQUIREMENTS
NZXT CAM software requires Microsoft Windows® 11/10 operating system.
NZXT CAM is free to download and use; some features require a valid email address, acceptance of our current Terms of Service, and an active internet connection.

ESPECIFICACIONES

CPU Y TOMAS
Procesadores AMD Socket AM5 RyzenTM Series 9000, 8000 y 7000

CHIPSET
AMD X870E

MEMORIA
4 ranuras DIMM, máximo 192 GB, tecnología de memoria DDR5 de doble canal
- Admite módulos de memoria Extreme Memory Profile (XMP) y EXTended Profiles for Overclocking (EXPO)
  * Consulta la Memory QVL en la página web de NZXT (www.nzxt.com) para obtener más información

PUERTOS DE EXPANSIÓN
CPU
- 1 ranura PCIe 5.0 ×16 (PCIEX16_1), compatible con el modo ×16*

Circuito integrado auxiliar
- 1 ranura PCIe 3.0 x16 (PCIE2), compatible con el modo x2*
- 1 x Zócalo M.2 Vertical (Clave E), compatible con módulo WiFi/BT PCIe tipo 2230
  * Compatible con los discos de arranque NVMe SSD

GRÁFICOS INTEGRADOS
Gráficos integrados AMD RDNATM (El soporte real puede variar según la CPU)
2 x USB4, compatible con HDCP 2.3 y resolución máxima de hasta 8K 30Hz*
* Solo los gráficos integrados de la CPU se pueden mostrar a través de los puertos USB4. Si desea mostrar en un monitor Type-C, utilice los procesadores AM5 RyzenTM 9000, 8000 y 7000 con gráficos integrados.

ALMACENAMIENTO
CPU
- 1 zócalo Blazing M.2 (M2_1, Key M), compatible con el modo 2280 PCIe Gen5x4 (128 Gb/s)*.

Circuito integrado auxiliar
- 1 zócalo Hyper M.2 (M2_2, clave M), compatible con el modo 2280 PCIe Gen4x4 (64 Gb/s)*.
- 1 zócalo Hyper M.2 (M2_3, clave M), compatible con el modo 2280 PCIe Gen4x4 (64 Gb/s)*.
- 1 zócalo Hyper M.2 (M2_4, clave M), compatible con el modo 2280 PCIe Gen4x4 (64 Gb/s)*.
- 4 conectores SATA3 de 6,0 Gb/s.

* Admite RAID 0, RAID 1 y RAID 10 para dispositivos de almacenamiento SATA
* Admite RAID 0, RAID 1 y RAID 10 para dispositivos de almacenamiento M.2 NVMe
* Compatible con SSD NVMe como discos de arranque.

LAN
5.0 LAN Gigabit 10/100/1000/2500/5000 Mb/s
Realtek RTL8126CG

INALÁMBRICO
Módulo 802.11be 2x2 wifi 7.
- Compatible con IEEE 802.11a/b/g/n/ac/ax/axe/be.
- Compatible con la banda de frecuencia de 2,4 GHz/5 GHz/6 GHz*.
- Compatible con un ancho de banda de canal de 160 MHz con una banda de frecuencia de 6 GHz*.
  * El wifi 7 (banda de 6 GHz) será compatible con Microsoft® Windows® 11. La disponibilidad dependerá de los diferentes estados normativos de cada país y región. Se activará (para los países compatibles) a través de Windows Update y actualizaciones de software una vez esté disponible. Se activará (en los países compatibles) a través de Windows Update y actualizaciones de software una vez esté disponible.
- 1 antena compatible con la tecnología de diversidad 2 (transmisión) x 2 (recepción)
- Compatible con Bluetooth 5.4
- Compatible con MU-MIMO

BLUETOOTH
Bluetooth V5.4

AUDIO
Audio HD 7.1 CH con Protección de Contenido (Códec de Audio Realtek ALC4082)

INTERFACES DE E/S TRASERAS
- 2 conectores SMA de antena inalámbrica
- 2 puertos USB4 Tipo-C (40 Gb/s)*
  * Compatible con una carga USB PD 3.0 hasta 5V@3A (15 W)
- 5 puertos USB 3.2 Gen 2
- 3 puertos USB 3.2 Gen 1
- 2 puertos USB 2.0
- 1 botón Clear CMOS
- 1 botón BIOS Flashback
- 1 puerto LAN (RJ45)
- 1 conector de salida de línea (conector de audio dorado)
- 1 conector de entrada de micrófono (conector de audio dorado)
- 1 puerto de salida S/PDIF óptica

INTERFACES DE E/S INTERNAS
- 1 x conector de alimentación ATX de 24 patillas
- 1 x conector de alimentación ATX de 12 V y 8+8 patillas
- 1 x conector CPU_FAN de 4 patillas
  * CPU_FAN es compatible con una potencia de ventilador de hasta 1A (12 W).
- 1 x conector AIO_PUMP de 4 patillas
  * CPU_FAN2, CHA_FAN1~3, NZXT_8-PIN1 y NZXT_8-PIN2 son compatible con una potencia de ventilador de hasta 3A (36 W).
- 3 x conectores SYS_FAN de 4 patillas
  * CPU_FAN2, CHA_FAN1~3, NZXT_8-PIN1 y NZXT_8-PIN2 pueden detectar automáticamente si se está utilizando un ventilador de 3 o 4 clavijas.
- 1 x conectores de NZXT RGB LED
  * Compatible con hasta 5V/3A, 15 W led
- 2 x conectore de 5V ARGB LED
  * Compatible con hasta 5V/3A, 15 W led
- 2 conectores PWM NZXT de 8 clavijas
- 2 x cabezales USB 2.0 (admiten hasta 4 puertos USB 2.0)
- 2 x cabezale USB 3.2 Gen 1 (admiten hasta 4 puertos USB 3.2 Gen 1)
- 1 x cabezale USB 3.2 Gen 2 (Para USB Type C)
- 1 x conector de audio de panel frontal
- 1 led de depuración digital
- 1 x botón de encendido
- 1 x botón de restablecimiento
- 4 x postes LED

SISTEMA OPERATIVO
Microsoft® Windows® 11/10 (64-bit)

DISEÑO
ATX Form Factor: 12.0-in x 9.6-in, 30,5 cm x 24,4 cm

REQUISITOS DEL SISTEMA
El software NZXT CAM requiere el sistema operativo Microsoft® Windows® 11/10.
La descarga y el uso de NZXT CAM son gratuitos; algunas funciones requieren una dirección de correo electrónico válida, la aceptación de nuestros Términos de servicio actuales y una conexión a Internet activa.

CARACTÉRISTIQUES

PROCESSEUR ET SOCKET
Processeurs AMD Socket AM5 RyzenTM séries 9000, 8000 et 7000

PUCE
AMD X870E

MÉMOIRE
4 × emplacements DIMM, Max. de 192 Go, avec technologie de mémoire DDR5 à double canal
- Prend en charge les modules mémoire Extreme Memory Profile (XMP) et EXTended Profiles for Overclocking (EXPO)
  * Veuillez vous référer au Memory QVL sur le site Web de NZXT (www.nzxt.com) pour plus d'informations.

SLOTS D'EXPANSION
Processeur
- 1 x emplacement PCIe 5.0 ×16 (PCIEX16_1), compatible avec le mode ×16*

Jeu de puces
- 1 x emplacement PCIe 3.0 x16 (PCIE2), compatible avec le mode x2*.
- 1 x Socket M.2 vertical (clé E), prend en charge le module WiFi/BT PCIe type 2230 WiFi
  * Compatible avec les disques SSD NVMe en tant que disques d'amorçage

GRAPHIQUES
Graphiques AMD RDNATM intégrés (La prise en charge réelle peut varier selon le processeur)
2 x USB4, prend en charge HDCP 2.3 et résolution maximale jusqu'à 8K 30Hz*
* Seuls les graphiques intégrés du CPU peuvent être affichés via les ports USB4. Si vous souhaitez afficher sur un moniteur Type-C, veuillez utiliser les processeurs AM5 RyzenTM 9000, 8000 et 7000 avec graphiques intégrés.

STOCKAGE
Processeur
- 1 x support Blazing M.2 (M2_1, clé M), compatible avec le mode 2280 PCIe Gen5x4 (128 Gb/s)*.

Jeu de puces
- 1 x support Hyper M.2 (M2_2, Clé M), compatible avec le mode 2280 PCIe Gen4x4 (64 Gb/s)*.
- 1 x support Hyper M.2 (M2_3, Clé M), compatible avec le mode 2280 PCIe Gen4x4 (64 Gb/s)*
- 1 x support Hyper M.2 (M2_4, Clé M), compatible avec le mode 2280 PCIe Gen4x4 (64 Gb/s)*
- 4 x SATA3 6.0 Gb/s Connecteurs

* Prend en charge RAID 0, RAID 1 et RAID 10 pour les dispositifs de stockage SATA
* Prend en charge RAID 0, RAID 1 et RAID 10 pour les dispositifs de stockage M.2 NVMe
* Compatible avec les disques SSD NVMe en tant que disques de démarrage

Réseau local
5.0 Gigaoctet pour réseau local 10/100/1000/2500/5000 Mb/s
Realtek RTL8126CG

SANS FIL
Module Wi-Fi 7 802.11be 2x2
- Compatible avec la norme IEEE 802.11a/b/g/n/ac/axe/be
- Compatible avec la bande de fréquence 2,4GHz/5GHz/6GHz*.
- Compatible avec une largeur de canal de 160 MHz avec la bande de fréquence 6GHz*.
  * Le Wi-Fi 7 (bande 6 GHz) sera pris en charge par Microsoft® Windows® 11. La disponibilité dépendra de l'état de la réglementation de chaque pays et région. Il sera activé (pour les pays pris en charge) par le biais de Windows Update et des mises à jour logicielles dès qu'elles seront disponibles. Il sera activé (pour les pays pris en charge) via Windows Update et les mises à jour logicielles dès qu'elles seront disponibles.
- 1 antenne pour prendre en charge la technologie de diversité 2 (émission) x 2 (réception)
- Compatible avec la norme Bluetooth 5.4
- Compatible avec MU-MIMO

BLUETOOTH
Bluetooth V5.4

AUDIO
Audio HD 7.1 CH avec protection de contenu (Codec audio Realtek ALC4082)

E/S À L'ARRIÈRE
- 2 x Connecteurs SMA pour l'antenne sans fil
- 2 ports USB4 Type-C (40 Gb/s)*
  * Compatible avec la charge USB PD 3.0 jusqu'à 5V@3A (15W)
- 5 x ports USB 3.2 Gen 2
- 3 x ports USB 3.2 Gen 1
- 2 ports USB 2.0
- 1 x bouton Clear CMOS
- 1 x Bouton BIOS Flashback
- 1 x Port LAN (RJ45)
- 1 x Prise de sortie de ligne (prise audio dorée)
- 1 x Prise d'entrée microphone (prise audio dorée)
- 1 x Port de sortie optique S/PDIF

E/S INTERNES
- 1 x connecteur d'alimentation ATX à 24 broches
- 1 x connecteur d'alimentation ATX 12 V à 8+8 broches
- 1 x connecteur CPU_FAN à 4 broches
  * CPU_FAN est compatible avec une puissance de ventilateur allant jusqu'à 1A (12W).
- 1 x connecteur AIO_PUMP à 4 broches
  * CPU_FAN2, CHA_FAN1~3, NZXT_8-PIN1 et NZXT_8-PIN2 sont compatibles avec une puissance de ventilateur allant jusqu'à 3A (36W).
- 3 x connecteurs SYS_FAN à 4 broches
  * CPU_FAN2, CHA_FAN1~3, NZXT_8-PIN1 et NZXT_8-PIN2 peuvent détecter automatiquement si un ventilateur à 3 ou 4 broches est utilisé.
- 1 x connecteurs NZXT RGB LED
  * Compatible avec une bande DEL de 15 W, jusqu'à 5 V/3 A.
- 2 × connecteurs PWM NZXT à 8 broches
  * Compatible avec un maximum de 5V/3A, 15W LED Strip
- 2 × connecteurs PWM NZXT à 8 broches
- 2 x têtes de bande USB 2.0 (prise en charge de 4 ports USB 2.0 maximum)
- 2 x tête de bande USB 3.2 Gen 1 (prise en charge de 2 ports USB 3.2 Gen 1 maximum)
- 1 x tête de bande USB 3.2 Gen 2 front panel (Pour USB Type C)
- 1 x connecteur audio pour panneau avant
- 1 x LED de débogage numérique
- 1 x bouton marche
- 1 x bouton de réinitialisation
- 4 x LED de poste

SYSTÈME D'EXPLOITATION
Microsoft® Windows® 11/10 (64-bit)

FORMAT
Facteur de forme ATX : 12,0 pouces x 9,6 pouces, 30,5 cm x 24,4 cm

CONFIGURATION REQUISE
Le logiciel NZXT CAM nécessite le système d'exploitation Microsoft Windows® 11/10.
NZXT CAM est téléchargeable et utilisable gratuitement ; certaines fonctionnalités nécessitent une adresse e-mail valide, l'acceptation de nos conditions de service, et une connexion internet active.

SPEZIFIKATIONEN

CPU UND SOCKEL
AMD-Sockel AM5 RyzenTM 9000-, 8000- und 7000-Serie Prozessoren

CHIPSATZ
AMD X870E

SPEICHER
4 x DIMM-Steckplätze, max. 192 GB, Dual-Channel-DDR5-Speichertechnologie*
- Unterstützt Extreme Memory Profile (XMP) und EXTended Profiles for Overclocking (EXPO) Speichermodule
  * Weitere Informationen in der Speicher-QVL auf der NZXT-Website (www.nzxt.com)

ERWEITERUNGSSCHÄCHTE
CPU
- 1 x PCIe 5.0 ×16-Steckplatz (PCIEX16_1), unterstützt ×16-Modus*

Chipsatz
- 1 x PCIe 3.0 x16-Steckplatz (PCIE2), unterstützt x2-Modus*
- 1 x vertikaler M.2-Steckplatz (Key E), unterstützt Typ 2230 WiFi/BT PCIe WiFi-Modul
  * Unterstützt NVMe-SSD als Bootfestplatten

INTEGRIERTE GRAFIK
Integrierte AMD RDNATM-Grafik (Die tatsächliche Unterstützung kann je nach CPU variieren)
2 x USB4, unterstützt HDCP 2.3 und max. Auflösung bis zu 8K 30Hz*
* Nur die integrierte Grafik der CPU kann über USB4-Ports angezeigt werden. Wenn Sie auf einem Type-C-Monitor anzeigen möchten, verwenden Sie bitte AM5 RyzenTM 9000, 8000 und 7000 Prozessoren mit integrierter Grafik.

LAGERUNG
CPU
- 1 x Blazing M.2-Sockel (M2_1, Key M), unterstützt Typ 2280 PCIe Gen5x4 (128 Gb/s)-Modus*

Chipsatz
- 1 x Hyper M.2-Sockel (M2_2, Key M), unterstützt Typ 2280 PCIe Gen4x4 (64 Gb/s)-Modus*
- 1 x Hyper M.2-Sockel (M2_3, Key M), unterstützt Typ 2280 PCIe Gen4x4 (64 Gb/s)-Modus*
- 1 x Hyper M.2-Sockel (M2_4, Key M), unterstützt Typ 2280 PCIe Gen4x4 (64 Gb/s)-Modus*
- 4 x SATA3-6,0 Gb/s-Anschlüsse

* Unterstützt RAID 0, RAID 1 und RAID 10 für SATA-Speichergeräte
* Unterstützt RAID 0, RAID 1 und RAID 10 für M.2 NVMe Speichergeräte
* Unterstützt NVMe-SSD als Bootfestplatten

LAN
5,0 Gigabit LAN 10/100/1000/2500/5000 Mb/s
Realtek RTL8126CG

KABELLOS
802.11be 2x2 Wi-Fi-7-Modul
- Unterstützt IEEE 802.11a/b/g/n/ac/ax/axe/be
- Unterstützt 2,4-GHz-/5-GHz-/6-GHz-Frequenzband*
- Unterstützt 160-MHz-Kanalbandbreite mit 6-GHz-Frequenzband*
  * Wi-Fi 7 (6-GHz-Band) wird von Microsoft® Windows® 11 unterstützt werden. Die Verfügbarkeit wird vom unterschiedlichen Regulierungsstatus der jeweiligen Länder und Regionen abhängig sein. Es wird (für unterstützte Länder) über Windows Update und Software-Aktualisierungen aktiviert, sobald verfügbar. Es wird (für unterstützte Länder) durch Windows Update und Softwareaktualisierungen aktiviert, sobald es verfügbar ist.
- 1 Antenne zur Unterstützung von 2 (Senden) x 2 (Empfangen)-Diversitätstechnologie
- Unterstützt Bluetooth 5.4
- Unterstützt MU-MIMO

BLUETOOTH
Bluetooth V5.4

AUDIO
7.1 CH HD Audio mit Inhaltsschutz (Realtek ALC4082 Audio-Codec)

E/A RÜCKSEITE
- 2 x SMA-Steckverbinder für Wireless-Antenne
- 2 x USB4 Typ-C-Anschlüsse (40 Gb/s)*
  * Unterstützt USB PD 3.0 mit bis zu 5V@3A (15 W) Ladung
- 5 x USB-3.2-Gen-2-Anschlüsse
- 3 x USB-3.2-Gen-1-Anschlüsse
- 2 x USB 2.0 Anschlüsse
- 1 x Taste zum Löschen des CMOS
- 1 x BIOS-Flashback-Taste
- 1 x LAN-Anschluss (RJ45)
- 1 x Line-Out-Buchse (Gold-Audio-Buchse)
- 1 x Mikrofon-Eingangsbuchse (Gold-Audio-Buchse)
- 1 x Optischer S-/PDIF-Ausgang

INTERNE ANSCHLÜSSE
- 1 x 24-Pin-ATX-Stromanschluss
- 1 x 8+8-Pin-ATX-Stromanschluss mit 12 V
- 1 x 4-Pin-CPU_FAN-Anschluss
  * CPU_FAN unterstützt eine Lüfterleistung von bis zu 1 A (12 W).
- 1 x 4-Pin-AIO_PUMP-Anschluss
  * CPU_FAN2, CHA_FAN1~3, NZXT_8-PIN1 und NZXT_8-PIN2 unterstützen die Lüfterleistung bis zu 3 A (36 W).
- 3 x 4-Pin-SYS_FAN-Anschlüsse
  * CPU_FAN2, CHA_FAN1~3, NZXT_8-PIN1 und NZXT_8-PIN2 können automatisch erkennen, ob ein 3- oder 4-Pin-Lüfter verwendet wird.
- 1 x NZXT-RGB-LED-Anschlüsse
  * Unterstützt insgesamt bis zu 5 V/3 A, 15 W LED-Streifen
- 2 x adressierbarer RGB-LED-Anschluss (5 V)
  * Unterstützt insgesamt bis zu 5 V/3 A, 15 W LED-Streifen
- 2 x NZXT-8-Pin-PWM-Anschluss
- 2 x USB-2.0-Header (bis zu 4 USB-2.0-Anschlüsse)
- 2 x USB-3.2-Gen-1-Header (bis zu 4 USB-3.2-Gen-1-Anschlüsse)
- 1 x USB-3.2-Gen-2-Frontplattenanschluss (für USB Typ C)
- 1 x Audioanschluss auf der Vorderseite
- 1 x digitale Debug-LED
- 1 x Einschalttaste
- 1 x Reset-Taste
- 4 x POST-LEDs

BETRIEBSSYSTEM
Microsoft® Windows® 11/10 (64-bit)

FORMFAKTOR
ATX-Formfaktor: 12,0 Zoll x 9,6 Zoll, 30,5 cm x 24,4 cm

SYSTEMVORAUSSETZUNGEN
NZXT CAM-Software erfordert ein Microsoft Windows® 11/10-Betriebssystem.
Das Herunterladen und die Verwendung von NZXT CAM sind kostenlos; bestimmte Funktionen erfordern eine gültige E-Mail-Adresse, die Zustimmung zu unseren aktuellen Servicebedingungen und einen Internetzugang.

SPECIFICHE

CPU E SOCKET
Processori AMD Socket AM5 RyzenTM Serie 9000, 8000 e 7000

CHIPSET
AMD X870E

MEMORIA
4 x slot DIMM, Max. 192GB, Tecnologia di memoria DDR5 a doppio canale*
- Supporta i moduli di memoria Extreme Memory Profile (XMP) e EXTended Profiles for Overclocking (EXPO)
  * Per ulteriori informazioni, si prega di consultare la lista QVL della memoria sul sito web di NZXT (www.nzxt.com).

SLOT DI ESPANSIONE
CPU
- 1 x Slot PCIe 5.0 ×16 (PCIEX16_1), supporta la modalità ×16*

Chipset
- 1 x Slot PCIe 3.0 x16 (PCIE2), supporta la modalità x2*
- 1 x Presa M.2 verticale (Key E), supporta modulo WiFi/BT PCIe tipo 2230 WiFi
  * Supports NVMe SSD as boot disks

GRAFICHE
Grafica integrata AMD RDNA™ (il supporto effettivo può variare in base al Processore)
2 x porte USB4, supportano HDCP 2.3 e risoluzione massima fino a 8K 30Hz*
* Solo le grafiche integrate nel Processore possono essere visualizzate tramite le porte USB4. Se vuoi visualizzare su un monitor Type-C, ti consiglio di utilizzare i processori AM5 RyzenTM 9000, 8000 e 7000 con grafiche integrate.

ARCHIVIAZIONE
CPU
- 1 x socket Blazing M.2 (M2_1, chiave M), supporta la modalità tipo 2280 PCIe Gen5x4 (128 Gb/s)*

Chipset
- 1 x socket Hyper M.2 (M2_2, chiave M), supporta la modalità tipo 2280 PCIe Gen4x4 (64 Gb/s)*
- 1 x Presa Hyper M.2 (M2_3, Key M), supporta tipo 2280 PCIe Gen4x4 (64 Gb/s) modalità*
- 1 x socket Hyper M.2 (M2_4, chiave M), supporta le modalità tipo 2280 PCIe Gen4x4 (64 Gb/s)*
- 4 × porte SATA 6 Gb/s

* Supporta RAID 0, RAID 1 e RAID 10 per dispositivi di archiviazione SATA
* Supporta RAID 0, RAID 1 e RAID 10 per dispositivi di archiviazione M.2 NVMe
* Supporta SSD NVMe come dischi di avvio

LAN
LAN 5 Gigabit 10/100/1000/2500/5000 Mb/s
Realtek RTL8126CG

WIRELESS
Modulo Wi-Fi 7 802.11be 2x2
- Supporta IEEE 802.11a/b/g/n/ac/ax/ax/be
- Supporta la banda di frequenza 2,4 GHz/5 GHz/6 GHz*
- Supporta la larghezza di banda del canale da 160 MHz con banda di frequenza da 6 GHz*
  * Wi-Fi 7 (banda 6GHz) sarà supportato da Microsoft® Windows® 11. La disponibilità dipenderà dal diverso stato normativo di ciascun paese e regione.Sarà attivato (nei paesi supportati) tramite Windows Update e aggiornamenti software una volta disponibili.
- 1 antenna per supportare la tecnologia Diversity 2 (Trasmissione) x 2 (Ricezione).
- Supporta Bluetooth 5.4
- Supporta MU-MIMO

BLUETOOTH
Bluetooth V5.4

AUDIO
Audio HD 7.1 CH con protezione dei contenuti (Codec audio Realtek ALC4082)

I/O POSTERIORI
- 2 x connettori SMA per antenna wireless
- 2 x porte USB4 Type-C (40 Gb/s)*
  * Supporta la ricarica USB PD 3.0 fino a 5 V a 3 A (15 W).
- 5 x porte USB 3.2 di seconda generazione
- 1 × USB 3.2, 2x2ª generazione, tipo C
- 2 porte USB 2.0
- 1 × pulsante di cancellazione CMOS
- 1 x pulsante Flashback del BIOS
- 1 x porta LAN (RJ45).
- 1 x jack di uscita linea (jack audio dorato)
- 1 x jack di ingresso microfono (jack audio dorato)
- 1 x porta di uscita ottica S/PDIF

INTERNAL I/O
- 1 × connettore di alimentazione ATX, 24 piedini
- 1 × connettore di alimentazione 12 V ATX, 8+4 piedini
- 1 × connettore CPU_FAN, 4 piedini
  * La porta CPU_FAN1 supporta una potenza per le ventole fino a 1A (12W).
- 1 × connettore AIO_PUMP, 4 piedini
  * CPU_FAN2, CHA_FAN1~3, NZXT_8-PIN1 e NZXT_8-PIN2 supportano l'energia delle ventole fino a 3A (36W).
- 3 × connettori SYS_FAN, 4 piedini
  * Le porte CPU_FAN2, CHA_FAN1~3, NZXT_8-PIN1 e NZXT_8-PIN2 possono rilevare automaticamente se è collegata una ventola a 3 pin o a 4 pin.
- 1 × connettori LED RGB NZXT
  * Supporta fino a un totale di 5V/3A, 15W per le strisce LED.
- 2 × connettore LED RGB indirizzabile, 5 V
  * Supporta fino a un totale di 5V/3A, Strip LED da 15W.
- 2 x connettori PWM NZXT a 8 pin
- 2 × basette USB 2.0 (fino a 4 porte USB 2.0)
- 2 × basetta USB 3.2, 1ª generazione (fino a 4 porte USB 3.2 1ª generazione)
- 1 × basetta USB 3.2, 2ª generazione, sul pannello anteriore (per USB tipo C)
- 1 × connettore audio sul pannello anteriore
- 1 x LED di debug digitale
- 1 × pulsante di alimentazione
- 1 × pulsante di reset
- 4 × LED POST

SISTEMA OPERATIVO
Microsoft® Windows® 11/10 (64-bit)

FATTORE DI FORMA
Fattore Forma ATX: 12,0 pollici x 9,6 pollici, 30,5 cm x 24,4 cm

REQUISITI DI SISTEMA
Il software NZXT CAM richiede il sistema operativo Microsoft Windows® 11/10.
NZXT CAM può essere scaricato e usato gratuitamente; alcune funzioni richiedono un indirizzo e-mail valido, l'accettazione dei nostri Termini di servizio attuali e una connessione Internet attiva.

ESPECIFICAÇÕES

CPU E SOQUETE
Processadores AMD Socket AM5 RyzenTM das Séries 9000, 8000 e 7000

CHIPSET
AMD X870E

MEMÓRIA
4 x ranhuras DIMM, Máximo de 192GB, Tecnologia de Memória DDR5 Dual-channel*
- Suporta Perfis de Memória Extrema (XMP) e Perfis EXTendidos para Overclocking (EXPO) módulos de memória
  * Para mais informações, consulte a secção "Memory QVL" (QVL de Memória) do site da NZXT (www.nzxt.com)

SLOTS DE EXPANSÃO
CPU
- 1 x ranhura PCIe 5.0 ×16 (PCIEX16_1), suporta o módulo ×16*

Chipset
- 1 x ranhura PCIe 3.0 x16 (PCIE2), suporta o módulo x2*
- 1 x Soquete M.2 Vertical (Chave E), suporta módulo WiFi/BT PCIe tipo 2230
  * Suporta SSD NVMe como discos de arranque

GRÁFICOS
Gráficos integrados AMD RDNA™ (o suporte real pode variar conforme o CPU)
2 x USB4, suporte HDCP 2.3 e resolução máxima até 8K 30Hz*
* Só é possível exibir gráficos integrados ao CPU através das portas USB4. Se quiseres ligar a um monitor Type-C, por favor usa os processadores AM5 RyzenTM 9000, 8000 e 7000 que têm gráficos embutidos.

ARMAZENAMENTO
CPU
- 1 x ranhura Blazing M.2 (M2_1, Key M), suporta o módulo PCIe Gen5x4 (128 Gb/s) tipo 2280*

Chipset
- 1 x ranhura Hyper M.2 (M2_2, Key M), suporta o módulo PCIe Gen4x4 (64 Gb/s) tipo 2280*
- 1 x ranhura Hyper M.2 (M2_3, Key M), suporta o módulo PCIe Gen4x4 (64 Gb/s) tipo 2280*
- 1 x ranhura Hyper M.2 (M2_4, Key M), suporta módulos PCIe Gen4x4 (64 Gb/s) tipo 2280*
- 4 x portas SATA 6 Gb/s

* Suporta RAID 0, RAID 1 e RAID 10 para dispositivos de armazenamento SATA
* Suporta RAID 0, RAID 1 e RAID 10 para dispositivos de armazenamento M.2 NVMe
* Suporta SSD NVMe como discos de arranque

LAN
LAN de 5 Gigabit 10/100/1000/2500/5000 Mb/s
Realtek RTL8126CG

SEM FIOS
Módulo 802.11be 2x2 Wi-Fi 7
- Suporta IEEE 802.11a/b/g/n/ac/ax/axe/be
- Suporta a banda de frequência de 2,4 GHz/5 GHz/6 GHz*
- Suporta uma largura de banda de canal de 160 MHz com banda de frequência de 6 GHz
  * A tecnologia Wi-Fi 7 (banda de 6 GHz) será suportada pelo Microsoft® Windows® 11. A disponibilidade dependerá do estatuto regulamentar de cada país e região. Será ativado (nos países suportados) através do Windows Update e atualizações de software, assim que estiver disponível.
- 1 antena para suporte de tecnologia de diversidade 2 (transmissão) x 2 (receção)
- Suporta Bluetooth 5.4
- Suporta MU-MIMO

BLUETOOTH
Bluetooth V5.4

ÁUDIO
Áudio CH 7.1 HD com Proteção de Conteúdo (Codec de Áudio Realtek ALC4082)

E/S TRASEIRA
- 2 x conetores SMA de antena de comunicações sem fios
- 2 x portas USB4 Tipo-C (40 Gb/s)*
  * Suporta carregamento via USB PD 3.0 até 5 V@3A (15 W)
- 5 x portas USB 3.2 Gen 2
- 1 x porta USB 3.2 Gen 2x2 Tipo C
- 2 x portas USB 2.0
- 1 x botão Limpar CMOS
- 1 x botão de reposição da BIOS
- 1 x porta LAN (RJ45)
- 1 x tomada jack de saída de linha (tomada de áudio jack dourada)
- 1 x tomada jack de entrada para microfone (tomada de áudio jack dourada)
- 1 x porta de saída ótica S/PDIF

E/S INTERNA
- 1 x conector de energia ATX de 24 pinos
- 1 x conector de energia de 12 V ATX de 8+4 pinos
- 1 x conector CPU_FAN de 4 pinos
  * O conector CPU_FAN1 suporta uma potência para a ventoinha de até 1A (12W).
- 1 x conector AIO_PUMP de 4 pinos
  * CPU_FAN2, CHA_FAN1 até CHA_FAN3, NZXT_8-PIN1 e NZXT_8-PIN2 suportam a potência do ventilador até 3A (36W).
- 3 x conectores SYS_FAN de 4 pinos
  * CPU_FAN2, CHA_FAN1 até CHA_FAN3, NZXT_8-PIN1 e NZXT_8-PIN2 conseguem detetar automaticamente se está a ser usado um ventilador de 3 ou 4 pinos.
- 1 x conectores LED RGB NZXT
  * Suporta até um total de 5V/3A, 15W em fita LED.
- 2 x conector LED RGB 5 V endereçável
  * Suporta até um total de 5V/3A, ou seja, 15W em faixas de LED.
- 2 x conector LED RGB 5 V endereçável
- 2 x conetores NZXT PWM de 8 pinos
- 2 x cabeçote USB 2.0 (até 4 portas USB 2.0)
- 2 x cabeçote USB 3.2 Gen 1 (até 4 portas USB 3.2 Gen 1)
- 1 x cabeçote USB 3.2 Gen 2 no painel frontal (para USB tipo C)
- 1 x Conector de áudio do painel frontal
- 1 x LED de depuração digital
- 1 x Botão Liga/Desliga
- 1 x Botão Redefinir
- 4 x LEDs de coluna

SISTEMA OPERACIONAL
Microsoft® Windows® 11/10 (64-bit)

FORMATO
Formato ATX: 12.0 polegadas x 9.6 polegadas, 30.5 cm x 24.4 cm

REQUISITOS DO SISTEMA
O software NZXT CAM requer o sistema operacional Microsoft Windows® 11/10.
O NZXT CAM é gratuito para baixar e usar; alguns recursos exigem um endereço de e-mail válido, aceitação de nossos Termos de Serviço e uma conexão ativa com a Internet.

사양

CPU 및 소켓
AMD 소켓 AM5 RyzenTM 9000, 8000 및 7000 시리즈 프로세서

칩셋
AMD X870E

메모리
4 x DIMM 슬롯, 최대 192Gb, 듀얼 채널 DDR5 메모리 기술*
- 극한 메모리 프로필 (XMP) 및 오버클러킹을 위한 확장 프로필 (EXPO) 메모리 모듈을 지원합니다.
  * *자세한 정보는 NZXT 웹사이트(www.nzxt.com)의 메모리 QVL을 참조하세요.

확장 슬롯
CPU
- 1 x PCIe 5.0 ×16 슬롯(PCIEX16_1), ×16 모드 지원*

칩셋
- 1 x PCIe 3.0 x16 슬롯(PCIE2), x2 모드 지원*
- 1개의 수직 M.2 소켓(키 E), 2230 타입 WiFi/BT PCIe WiFi 모듈 지원
  * NVMe SSD 부팅 디스크 지원

내장 그래픽
통합 AMD RDNATM 그래픽 (실제 지원은 CPU에 따라 다를 수 있음)
USB4 2개, HDCP 2.3 지원 및 최대 해상도 8K 30Hz까지*
* USB4 포트를 통해서는 CPU의 내장 그래픽만 표시할 수 있습니다. Type-C 모니터에 표시하려면 내장 그래픽이 있는 AM5 RyzenTM 9000, 8000 및 7000 프로세서를 사용하십시오.

저장소
CPU
- 1 x Blazing M.2 소켓(M2_1, Key M), supports 타입 2280 PCIe Gen5x4(128Gb/s) 모드 지원*

칩셋
- 1 x Hyper M.2 소켓(M2_2, Key M), 타입 2280 PCIe Gen4x4(64Gb/s) 모드 지원*
- 1 x Hyper M.2 소켓(M2_3, Key M), 타입 2280 PCIe Gen4x4(64Gb/s) 모드 지원*
- 1 x Hyper M.2 소켓(M2_4, Key M), 타입 2280 PCIe Gen4x4(64Gb/s) 모드 지원*
- 4 x SATA3 6.0Gb/s 커넥터

* SATA 저장 장치를 위한 RAID 0, RAID 1 및 RAID 10을 지원합니다.
* M.2 NVMe 저장 장치를 위한 RAID 0, RAID 1 및 RAID 10을 지원합니다.
* NVMe SSD 부팅 디스크 지원

LAN
5.0 Gigabit LAN 10/100/1000/2500/5000Mb/s
Realtek RTL8126CG

무선
802.11be 2x2 Wi-Fi 7 모듈
- IEEE 802.11a/b/g/n/ac/ax/axe/be 지원
- 2.4GHz/5GHz/6GHz* 주파수 대역 지원
- 6GHz* 주파수 대역으로 160MHz 채널 대역폭 지원
  * Wi-Fi 7(6GHz 대역)은 Microsoft® Windows® 11에서 지원됩니다. 사용 가능 여부는 각 국가 및 지역의 규제 상황에 따라 달라집니다. 지원 국가의 경우, 제공되는 Windows 업데이트 및 소프트웨어 업데이트를 통해 활성화됩니다. 지원되는 국가의 경우 윈도우 업데이트 및 소프트웨어 업데이트를 통해 사용 가능할 때 활성화될 예정입니다.
- 안테나 1개로 2(송신) x 2(수신) 다이버시티 기술 지원
- Bluetooth 5.4 지원
- MU-MIMO 지원
-

블루투스
블루투스 V5.4

오디오
콘텐츠 보호 기능이 있는 7.1 CH HD 오디오 (Realtek ALC4082 오디오 코덱)

후면 I/O
- 2 x 무선 안테나 SMA 커넥터
- USB4 타입-C 포트 2개 (40 Gb/s)*
  * USB PD 3.0 지원, 최대 5V@3A(15W) 충전
- 5 x USB 3.2 Gen 2 포트
- 3 x USB 3.2 Gen 1 포트
- USB 2.0 포트 2개
- 1 x CMOS 초기화 버튼
- 1 x BIOS 플래시백 버튼
- 1 x LAN(RJ45) 포트
- 1 x 라인 출력 잭(금도금 오디오 잭)
- 1 x 마이크 입력 잭(금도금 오디오 잭)
- 1 x S/PDIF 광출력 포트

내부 I/O
- 1 x 24핀 ATX 전원 커넥터
- 1 x 8+8핀 ATX 12V 전원 커넥터
- 1 x 4핀 CPU_FAN 커넥터
  * CPU_FAN은 최대 1A(12W)의 팬 전력을 지원합니다.
- 1 x 4핀 AIO_PUMP 커넥터
  * CPU_FAN2, CHA_FAN1~3, NZXT_8-PIN1 및 NZXT_8-PIN2는 최대 3A(36W)의 팬 전력을 지원합니다.
- 3 x 4핀 SYS_FAN 커넥터
  * CPU_FAN2, CHA_FAN1~3, NZXT_8-PIN1 및 NZXT_8-PIN2는 3핀 또는 4핀 팬을 사용 중인지 자동으로 감지할 수 있습니다.
- 1 x NZXT RGB LED 커넥터
  * 최대 5V/3A, 15W LED 스트립 지원
- 2 x 5V Addressable RGB LED 커넥터
  * 최대 5V/3A, 15W LED 스트립 지원
- 2 x NZXT 8핀 PWM 커넥터
- 2 x USB 2.0 헤더 (USB 2.0 포트 최대 4개)
- 2 x USB 3.2 Gen 1 헤더 (USB 3.2 Gen 1 포트 최대 4개)
- 1 x USB 3.2 Gen 2 전면 패널 헤더 (USB TypeC용)
- 1 x 전면 패널 오디오 커넥터
- 1 x 디지털 디버그 LED
- 1 x 전원 버튼
- 1 x 리셋 버튼
- 4 x POST LEDs

운영 체제
Microsoft® Windows® 11/10 (64-bit)

폼 팩터
ATX 폼 팩터: 12.0in x 9.6in, 30.5cm x 24.4cm

시스템 요구 사항
NZXT CAM 소프트웨어에는 Microsoft Windows® 11/10 운영 체제가 필요합니다.
NZXT CAM은 무료로 다운로드하여 사용할 수 있습니다. 일부 기능을 사용하려면 유효한 이메일 주소 및 당사의 최신 서비스 이용 약관에 동의하고 인터넷에 연결되어 있어야합니다.

スペック

CPU とソケット
AMDソケットAM5 RyzenTM 9000、8000、7000シリーズプロセッサー

チップセット
AMD X870E

メモリ
DIMMスロット ×4(最大)。192GB、デュアルチャネルDDR5メモリテクノロジー*
- エクストリームメモリプロファイル(XMP)およびオーバークロック用の拡張プロファイル(EXPO)メモリモジュールをサポートします。
  * 詳細については、「NZXT公式ページ」(www.nzxt.com)のメモリQVLを参照

拡張スロット
CPU
- PCIe 5.0 ×16スロット(PCIEX16_1) ×1、×16モード対応*

チップセット
- PCIe 3.0 ×16スロット(PCIE2) ×1、×2モード対応*
- 1 x 垂直M.2ソケット(キーE)、タイプ2230 WiFi/BT PCIe WiFiモジュールをサポート
  * 起動ディスクとしてNVMe SSDに対応

統合グラフィックス
統合型AMD RDNATMグラフィックス(実際のサポートはCPUによって異なる場合があります)
2 x USB4、HDCP 2.3をサポートし、最大解像度は8K 30Hzまで対応*
* CPUに組み込まれたグラフィックスのみがUSB4ポートを通じて表示できます。Type-Cモニターに表示したい場合は、組み込みグラフィックスを備えたAM5 RyzenTM 9000、8000、7000プロセッサを使用してください。

ストレージ機能
CPU
- Blazing M.2 ソケット(M2_1, Mキー) ×1、タイプ 2280 PCIe Gen5x4(128 Gb/s)モード対応*

チップセット
- Hyper M.2 ソケット(M2_2、Mキー) ×1、タイプ 2280 PCIe Gen4x4(64 Gb/s)モード対応*
- Hyper M.2 ソケット(M2_3、Mキー) ×1、タイプ 2280 PCIe Gen4x4(64 Gb/s)モード対応*
- Hyper M.2 ソケット(M2_4、Mキー) ×1、タイプ 2280 PCIe Gen4x4(64 Gb/s)モード対応*
- SATA3 6.0 Gb/s コネクタ ×4

* SATAストレージデバイス用のRAID 0、RAID 1、RAID 10をサポートします。
* M.2 NVMeストレージデバイス用のRAID 0、RAID 1、RAID 10をサポートします。
* 起動ディスクとしてNVMe SSDに対応

LAN
5.0 ギガビットLAN 10/100/1000/2500/5000 Mb/s
Realtek RTL8126CG

ワイヤレス
802.11be 2x2 Wi-Fi 7 モジュール
- IEEE 802.11a/b/g/n/ac/ax/axe/be 対応
- 2.4GHz/5GHz/6GHz* の周波数帯域に対応
- 6GHz* の周波数帯域で160MHzのチャネル帯域に対応
  * Wi-Fi 7(6GHz帯)はMicrosoft® Windows® 11で対応予定。利用できるかは、各国・各地域の規制状況によって異なります。利用可能になり次第、Windows Updateおよびソフトウェア更新を行うことで有効になります(対応国の場合)。対応している国では、利用可能になり次第、Windows Updateやソフトウェアアップデートを通じて有効化されます。
- 2×2(送信2、受信2)ダイバーシティテクノロジー対応アンテナ ×1
- Bluetooth 5.4対応
- MU-MIMO対応

BLUETOOTH機能
Bluetooth V5.4

オーディオ
コンテンツ保護付き7.1CH HDオーディオ(Realtek ALC4082オーディオコーデック)

背面 I/O
- ワイヤレスアンテナSMAコネクタ ×2
- USB4 タイプCポート 2個 (40 Gb/s)*
  * 最大5V/3A(15W)のUSB PD 3.0充電に対応
- USB 3.2 Gen 2 ポート ×5
- USB 3.2 Gen 1 ポート ×3
- USB 2.0ポート x 2
- クリアCMOSボタン ×1
- BIOS Flashbackボタン ×1
- LAN(RJ45)ポート ×1
- LINE OUTジャック(ゴールドオーディオジャック)×1
- マイク入力ジャック(ゴールドオーディオジャック)×1
- 光デジタルオーディオ出力ポート(S/PDIF)×1

内部 I/O
- 1 x 24 ピン ATX 電源コネクタ
- 1 x 8+8 ピン ATX 12V 電源コネクタ
- 1 x 4 ピン CPU_FAN コネクタ
  * CPU_FANは最大1A(12W)までのファン出力に対応。
- 1 x 4 ピン AIO_PUMP コネクタ
  * CPU_FAN2, CHA_FAN1~3, NZXT_8-PIN1 および NZXT_8-PIN2は、最大3A(36W)までのファン出力に対応。
- 3 x 4 ピン SYS_FAN コネクタ
  * CPU_FAN2, CHA_FAN1~3, NZXT_8-PIN1 および NZXT_8-PIN2 は、3ピンまたは4ピンファンの使用状況を自動検出可能。
- 1 x NZXT RGB LED コネクタ
  * 合計5V/3A、15WまでのLEDストリップに対応
- 2 x 5V ARGB LED コネクタ
  * 合計5V/3A、15WまでのLEDストリップに対応
- 2 x NZXT 8ピンPWMコネクタ
- 2 x USB 2.0 ヘッダー(最大で 4 つの USB 2.0 ポートに対応)
- 2 x USB 3.2 Gen 1 ヘッダー(最大で 4つの USB 3.2 Gen 1 ポートに対応)
- 1 x USB 3.2 Gen 2 フロントパネルヘッダー (USBタイプCに対応)
- 1 x フロントパネルオーディオコネクタ
- 1 x デジタルデバッグLED
- 1 x 電源ボタン
- 1 xリセットボタン
- 4 x ポストLED

OS
Microsoft® Windows® 11/10 (64ビット)

フォームファクタ
ATXフォームファクタ:12.0インチ x 9.6インチ、30.5 cm x 24.4 cm

システム要件
NZXT CAM ソフトウェアを動作させるには、Microsoft Windows® 11/10 オペレーティングシステムが必要です。
NZXT CAM のダウンロードおよび使用は無料です。一部の機能を使用するには有効なメールアドレス、弊社の現行サービスの条件への同意、インターネット接続が必要です。

技术规格

CPU 和插槽
AMD 插槽 AM5 RyzenTM 9000、8000 和 7000 系列处理器

芯片组
AMD X870E

内存
4 x DIMM插槽，最大192GB，双通道DDR5内存技术*
- 支持极限内存配置文件 (XMP) 和超频扩展配置文件 (EXPO) 内存模块
  * 更多信息请参阅NZXT网站（www.nzxt.com）上的内存QVL

扩展插槽
CPU
- 1 x PCIe 5.0 ×16插槽（PCIEX16_1），支持×16模式*

芯片组
- 1 x PCIe 3.0 x16插槽（PCIE2），支持x2模式*
- 1 x 垂直M.2插槽（Key E），支持2230类型WiFi/BT PCIe WiFi模块
  * 支持将NVMe SSD用作启动盘

集成显卡
集成AMD RDNATM显卡（实际支持可能因CPU而异）
2个USB4，支持HDCP 2.3，最大分辨率可达8K 30Hz*
* 仅CPU的嵌入式图形可以通过USB4端口显示。如果您想显示到Type-C显示器，请使用带有嵌入式图形的AM5 RyzenTM 9000、8000和7000处理器。

存储
CPU
- 1 x Blazing M.2插槽（M2_1，M键），支持2280型PCIe Gen5x4（128 Gb/s）模式*

芯片组
- 1 x Hyper M.2插槽（M2_2，M键），支持2280型PCIe Gen4x4（64 Gb/s）模式*
- 1 x Hyper M.2插槽（M2_3，M键），支持2280型PCIe Gen4x4（64 Gb/s）模式*
- 1 x Hyper M.2插槽（M2_4，M键），支持2280型PCIe Gen4x4（64 Gb/s）模式*
- 4 x SATA3 6.0 Gb/s接口
  * 支持RAID 0、RAID 1和RAID 10的SATA存储设备
  * 支持RAID 0、RAID 1和RAID 10的M.2 NVMe存储设备
  * 支持将NVMe SSD用作启动盘

LAN
5.0 Gb LAN 10/100/1000/2500/5000 Mb/s
Realtek RTL8126CG

无线
802.11be 2x2 Wi-Fi 7模块
- 支持IEEE 802.11a/b/g/n/ac/ax/axe/be
- 支持2.4GHz/5GHz/6GHz*频段
- 支持6GHz*频段上的160MHz信道带宽
  * Wi-Fi 7（6GHz频段）将由Microsoft® Windows® 11提供支持。是否可以使用将取决于每个国家和地区的不同法规情况。待到可以使用时，将通过Windows Update和软件更新激活该功能（适用于受支持的国家和地区）。它将在支持的国家通过Windows更新和软件更新一旦可用时激活。
- 1根天线，支持2（发射）x 2（接收）分集技术
- 支持蓝牙5.4
- 支持MU-MIMO

蓝牙
蓝牙 V5.4

音频
7.1声道高清音频，带内容保护（Realtek ALC4082音频编解码器）

后部 I/O
- 2 x 无线天线SMA接口
- 2个USB4 Type-C端口（40 Gb/s）*
  * 支持USB PD 3.0，最高5V@3A（15W）充电
- 5 x USB 3.2 Gen 2端口
- 3 x USB 3.2 Gen 1端口
- 2个USB 2.0端口
- 1 x 清除 CMOS 按钮
- 1 x BIOS闪回按钮
- 1 x LAN（RJ45）端口
- 1 x 线路输出插孔（金色音频插孔）
- 1 x 麦克风输入插孔（金色音频插孔）
- 1 x 光纤S/PDIF输出端口

内部 I/O
- 1 x 24 针 ATX 电源接口
- 1 x 8+8 针 ATX 12V 电源接口
- 1 x 4 针 CPU_FAN 接口
  * CPU_FAN支持的风扇功率最高为1A（12W）。
- 1 x 4 针 AIO_PUMP 接口
  * CPU_FAN2, CHA_FAN1~3, NZXT_8-PIN1 和 NZXT_8-PIN2支持的风扇功率最高为2A（24W）。
- 3 x 4 针 SYS_FAN 接口
  * CPU_FAN、SYS_FAN1~3和AIO_PUMP可以自动检测3针或4针风扇是否在使用中。
- 1 x NZXT RGB LED 接口
  * 总共支持最高5V/3A，15W LED灯带
- 2 x 5V 可寻址 RGB LED 接口
  * 总共支持最高5V/3A，15W LED灯带
- 2 x USB 2.0 接头（最多 4 个 USB 2.0 端口)
- 2 x USB 3.2 Gen 1 接头（最多 4 个 USB 3.2 Gen 1 端口)
- 1 x USB 3.2 Gen 2 前面板接头（用于 USB Type C）
- 1 x 前面板音频接口
- 1 x 数字调试LED
- 1 x 电源按钮
- 1 x 重启按钮
- 4 x 开机自检 LED

操作系统
Microsoft® Windows® 11/10（64 位）

外形尺寸
ATX外形尺寸：12.0 in x 9.6 in，30.5 cm x 24.4 cm

系统要求
NZXT CAM 软件需要 Microsoft Windows®11/10 操作系统。
NZXT CAM 可免费下载使用；某些功能需要提供有效电子邮件地址，接受我们的最新服务条款并且连接有效网络。

產品規格

CPU 與插槽
AMD 插槽 AM5 RyzenTM 9000、8000 和 7000 系列處理器

晶片組
AMD X870E

記憶體
4 x DIMM 插槽，最大容量 192GB，雙通道 DDR5 記憶體技術*
- 支援極限記憶體配置檔（XMP）和超頻擴展配置檔（EXPO）記憶體模組
  * 請參見 NZXT 網站 (www.nzxt.com) 上的記憶體 QVL 以獲得更多資訊

擴充槽
CPU
- 1 x PCIe 5.0 ×16 插槽 (PCIEX16_1)，支援 ×16 模式*

芯片組
- 1 x PCIe 3.0 x16 插槽 (PCIE2)，支援 x2 模式*
- 1 x 垂直 M.2 插槽（Key E），支援 2230 型 WiFi/BT PCIe WiFi 模組
  * 支援以 NVMe SSD 作為開機磁碟

集成显卡
集成 AMD RDNATM 圖形（實際支援可能因 CPU 而異）
2 個 USB4，支援 HDCP 2.3 和最高解析度達 8K 30Hz*
* 僅有 CPU 的嵌入式圖形可以通過 USB4 端口顯示。如果您想顯示到 Type-C 顯示器，請使用具有嵌入式圖形的 AM5 RyzenTM 9000、8000 和 7000 處理器。
*

資料儲存應用
CPU
- 1 x Blazing M.2 插槽 (M2_1, Key M)，支援 Type 2280 PCIe Gen5x4 (128 Gb/s) 模式*

晶片組
- 1 x Hyper M.2 插槽 (M2_2, Key M)，支援 Type 2280 PCIe Gen4x4 (64 Gb/s) 模式*
- 1 x Hyper M.2 插槽 (M2_3, Key M)，支援 Type 2280 PCIe Gen4x4 (64 Gb/s) 模式*
- 1 x Hyper M.2 插槽 (M2_4, Key M)，支援 Type 2280 PCIe Gen4x4 (64 Gb/s) 模式*
- 4 x SATA3 6.0 Gb/s 接頭
  * 支援 RAID 0、RAID 1 和 RAID 10 的 SATA 儲存裝置
  * 支援 RAID 0、RAID 1 和 RAID 10 用於 M.2 NVMe 儲存裝置
  * 支援以 NVMe SSD 作為開機磁碟

LAN
5.0 Gb LAN 10/100/1000/2500/5000 Mb/s
Realtek RTL8126CG

無線
802.11be 2x2 Wi-Fi 7 模組
- 支援 IEEE 802.11a/b/g/n/ac/ax/axe/be
- 支援 2.4GHz/5GHz/6GHz* 頻段
- 在 6GHz 頻段上支援 160MHz 頻寬*
  * Microsoft® Windows® 11 將支援 Wi-Fi 7（6GHz 頻段），其可用性取決於各國家和地區的不同監管狀態。一旦可用，將透過 Windows 更新與軟體更新在受支援的國家/地區內啟動。 一旦可用，將透過Windows Update和軟件更新在支援的國家啟動。
- 單天線支援 2（傳輸）x 2（接收）分集技術
- 支援藍芽 5.4
- 支援 MU-MIMO
-

藍牙裝置
藍牙 V5.4

音訊
7.1 聲道高解析度音頻，具內容保護（Realtek ALC4082 音頻編解碼器）

背面 I/O
- 2 x 無線天線 SMA 接頭
- 2 個 USB4 Type-C 端口 (40 Gb/s)*
- * 支援 USB PD 3.0，最高可達 5V@3A (15W) 充電
- 5 x USB 3.2 Gen 2 連接埠
- 3 x USB 3.1 Gen 2 連接埠
- 2 個 USB 2.0 連接埠
- 1 x 清除 CMOS 按鈕
- 1 x BIOS Flashback 按鈕
- 1 x LAN (RJ45) 連接埠
- 1 x 線路輸出插孔（金色音訊插孔）
- 1 x 麥克風輸入插孔（金色音訊插孔）
- 1 x 光纖 S/PDIF 輸出連接埠

內部 I/O
- 1 x 24 針腳 ATX 電源接頭
- 1 x 8+8 針腳 ATX 12V 電源接頭
- 1 x 4 針腳 CPU_FAN 接頭
  * CPU_FAN 支援風扇電源，最高可達 1A (12W)。
- 1 x 4 針腳 AIO_PUMP 接頭
  * CPU_FAN2, CHA_FAN1~3, NZXT_8-PIN1與 NZXT_8-PIN2支援風扇電源，最高可達 3A (36W)。
- 3 x 4 針腳 SYS_FAN 接頭
  * CPU_FAN2, CHA_FAN1~3, NZXT_8-PIN1與 NZXT_8-PIN2可自動偵測使用的是 3-pin 或 4-pin 風扇。
- 1 x NZXT RGB LED 接頭
  * 共支援最高 5V/3A (15W) LED 條燈
- 2 x 5V RGB LED 接頭
  * 共支援最高 5V/3A (15W) LED 條燈
- 2 x NZXT 8-pin PWM 接頭
- 2 x USB 2.0 接頭（支援最多 4 個 USB 2.0 連接埠）
- 2 x USB 3.2 Gen 1 接頭（支援最多 4個 USB 3.2 Gen 1 連接埠）
- 1 x USB 3.2 Gen 2 接頭 （支援USB Type-C）
- 1 x 前面板音訊接頭
- 1 x 數位 Debug LED
- 1 x 電源按鈕
- 1 x 重開機按鈕
- 4 x LED指示燈

作業系統
Microsoft® Windows® 11/10 64 位元

外型規格
ATX 外型規格：12.0-in x 9.6-in/30.5 cm x 24.4 cm

系統需求
NZXT CAM 軟體需要在 Microsoft Windows® 11/10 作業系統中執行。
NZXT CAM 可免費下載使用，某些功能需要具備有效的電子郵件地址，並接受我們的服務條款，且需可使用的網際網路連線。

BLOCK DIAGRAM

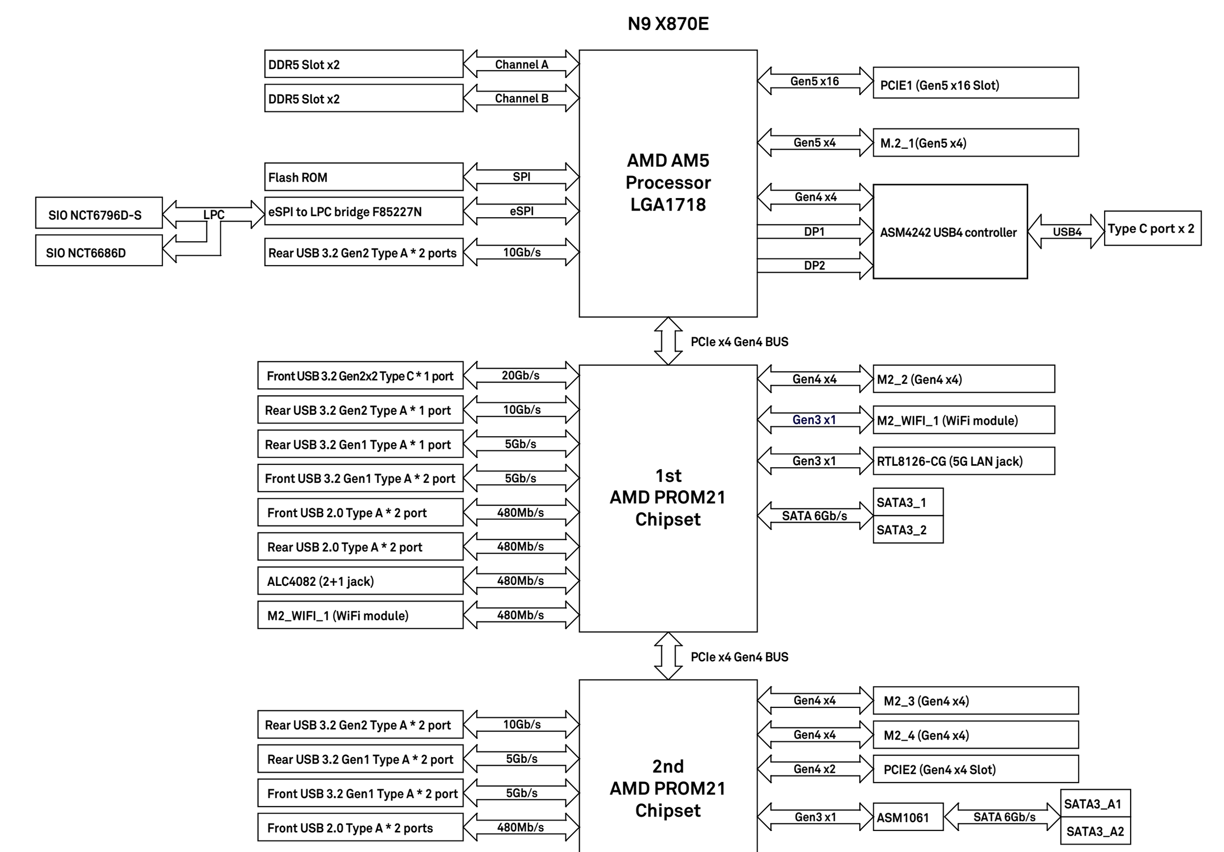

COVERS

CUBIERTAS
CACHES
ABDECKUNGEN
TAMPAS

커버
カバー
外蓋

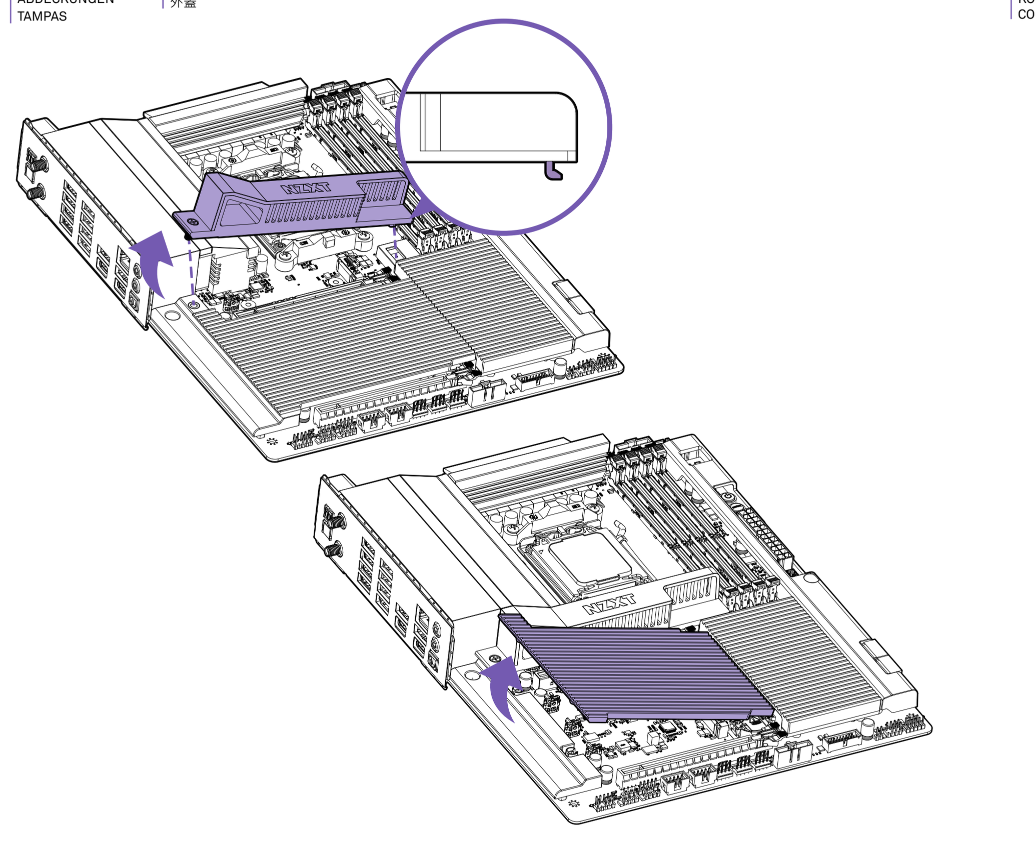

COMPONENTS & PORTS

COMPONENTES Y PUERTOS
COMPOSANTS ET PORTS
KOMPONENTEN UND ANSCHLÜSSE
COMPONENTES E PORTAS

구성품 & 포트
コンポーネント＆ポート
元件和連接埠

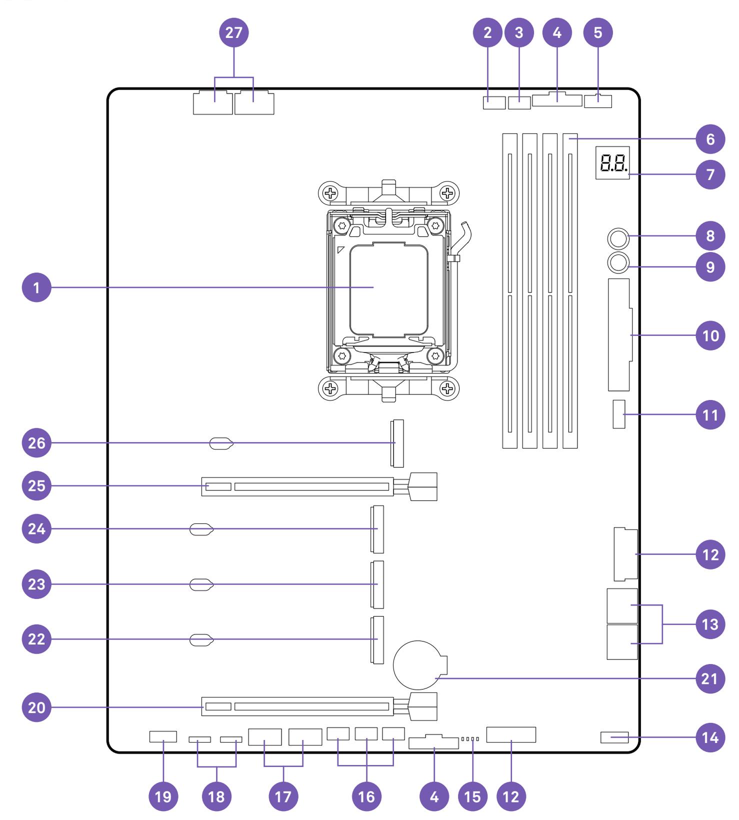

1 . CPU Socket	AMD Socket AM5 RyzenTM 9000, 8000 and 7000 Series Processors
2 . CPU_FAN	4-pin CPU fan connector
3 . AIO_PUMP	4-pin AIO pump connector
4 . NZXT_8-PIN1 & 2	NZXT 8-pin combo Header (Fan + RGB)
5 . NZXT RGB	5V 4-pin LED header supporting NZXT lighting accessories
6 . DIMM A1-B2	288-pin DDR5 memory slots
7 . Digital Debug LED	Status codes used for troubleshooting
8 . Power Button	Power Button
9 . Reset Button	Reset Button
10 . ATX_POWER	24-pin ATX power connector
11 . USB3G2C_1	Front panel USB 3.2 Gen 2 Type-C header
12 . USB3G1_0_1 & 2	Front panel USB 3.2 Gen 1 header
13 . SATA 1-4	Serial ATA 6Gbps connectors
14 Front Panel Connecter	Front panel switches and LED connectors
15 . POST LEDs	Boot status indicator
16 . SYS_FAN 1-3	4-pin fan connectors
17 . USB2_1-2	Front panel USB 2.0 headers
18 . 5V ARGB1-2	3-pin 5V LED header
19 . FRONT_AUDIO	Front panel audio connector
20 . PCIEX16_2	PCI Express x16 Gen3 slot
21 . Battery	CMOS Battery
22 . M2_4	M.2 Socket 4 with M key, supports type 2280 storage devices (Supports PCIE)
23 . M2_3	M.2 Socket 3 with M key, supports type 2280 storage devices (Supports PCIE)
24 . M2_2	M.2 Socket 2 with M key, supports type 2280 storage devices (Supports PCIE)
25 . PCIEX16_1	PCI Express x16 Gen5 slot for GPU
26 . M2_1	M.2 Socket 1 with M key, supports type 2280 storage devices (Supports PCIE)
27 . ATX_12V	8+8-pin +12V power connector

1 . Zócalo de CPU	Procesadores AMD Socket AM5 RyzenTM Series 9000, 8000 y 7000
2 . CPU_FAN	Conector para ventilador de la CPU de 4 patillas
3 . AIO_PUMP	Conector para bomba de AIO de 4 patillas
4 . NZXT_8-PIN1 & 2	Conector combinado de 8 pines NZXT (ventilador + RGB)
5 . LED1	Cabezal para LED de 4 patillas
6 . DIMM A1-B2	Ranuras para memoria DDR5 de 288 patillas
7 . LED de depuracion digital	Codigos de estado utilizados para la resolucion de problemas
8 . Botón de encendido	Botón de encendido
9 . Botón de restablecimiento	Botón de restablecimiento
10 . ATX_POWER	Conector de alimentación ATX de 24 patillas
11 . USB3G2C_1	Cabezal USB 3.2 Gen 2 Type-C del panel frontal
12 . USB3G1_0_1	Cabezal USB 3.2 Gen 1 del panel frontal
13 . SATA 1-4	Conectores Serial ATA de 6 Gbps
14 Conectores del panel frontal	Conectores LED e interruptores del panel frontal
15 . LED de Auto-Prueba de Arranque (POST)	Indicador del estado de arranque
16 . SYS_FAN 1-3	Conectores para ventilador de 4 patillas
17 . USB2_1-2	Cabezales USB 2.0 del panel frontal
18 . 5V ARGB1-2	Cabezal para LED de 3 patillas
19 . FRONT_AUDIO	Conector de audio del panel frontal
20 . PCIEX16_2	Ranura de PCI Express x16 de 3ª generación
21 . Battery	Batería
22 . M2_4	Toma M.2 de 4.ª generación con M Key, compatible con dispositivos de almacenamiento tipo 2280 (compatible con modo PCIE)
23 . M2_3	Toma M.2 de 3.ª generación con M Key, compatible con dispositivos de almacenamiento tipo 2280 (compatible con modo PCIE)
24 . M2_2	Toma M.2 de 2.ª generación con M Key, compatible con dispositivos de almacenamiento tipo 2280 (compatible con modo PCIE)
25 . PCIEX16_1	Ranura de PCI Express x16 de 5ª generación para GPU
26 . M2_1	Toma M.2 de 1.ª generación con M Key, compatible con dispositivos de almacenamiento tipo 2280 (compatible con modo PCIE)
27 . ATX_12V	Conector de alimentación de +12 V y 8+8 patillas

1 . Socket pour processeur	Processeurs AMD Socket AM5 RyzenTM séries 9000, 8000 et 7000
2 . CPU_FAN	Connecteur à 4 broches pour le ventilateur du processeur
3 . AIO_PUMP	Connecteur à 4 broches pour la pompe AIO
4 . NZXT_8-PIN1 & 2	Connecteur combiné 8 broches NZXT (ventilateur + RGB)
5 . LED1	Tête de bande LED à 4 broches
6 . DIMM A1-B2	Slots pour carte mémoire DDR5 à 288 broches
7 . LED de debogage numerique	Codes d'etat utilises pour le depannage
8 . Bouton d'alimentation	Bouton d'alimentation
9 . Bouton de réinitialisation	Bouton de réinitialisation
10 . ATX_POWER	Connecteur d'alimentation ATX à 24 broches
11 . USB3G2C_1	Tête de bande USB 3.2 Gen 2 Type C pour panneau avant
12 . USB3G1_0_1	Tête de bande USB 3.2 Gen 1 pour panneau avant
13 . SATA 1-4	Connecteur Serial ATA 6 Gbit/s
14 Connecteurs panneau avant	Interrupteurs et connecteurs LED du panneau avant
15 . Afficheur LED	Indicateur de démarrage
16 . SYS_FAN 1-3	Connecteurs de ventilateur à 4 broches
17 . USB2_1-2	Têtes de bande USB 2.0 pour panneau avant
18 . 5V ARGB1-2	Tête de bande LED à 3 broches
19 . FRONT_AUDIO	Connecteur audio pour panneau avant
20 . PCIEX16_2	Slot PCI Express x16 Gen3
21 . Battery	Battery
22 . M2_4	Socket M.2 Gen4 avec M Key, prend en charge les dispositifs de stockage de type 2280 (prend en charge les mode PCIe)
23 . M2_3	Socket M.2 Gen3 avec M Key, prend en charge les dispositifs de stockage de type 2280 (prend en charge les mode PCIe)
24 . M2_2	Socket M.2 Gen2 avec M Key, prend en charge les dispositifs de stockage de type 2280 (prend en charge les mode PCIe)
25 . PCIEX16_1	Slot PCI Express x16 Gen5 pour processeur graphique
26 . M2_1	Socket M.2 Gen1 avec M Key, prend en charge les dispositifs de stockage de type 2280 (prend en charge les mode PCIe)
27 . ATX_12V	Connecteur d'alimentation +12V à 8+8 broches

1 . CPU-Sockel	AMD-Sockel AM5 RyzenTM 9000-, 8000- und 7000-Serie Prozessoren
2 . CPU_FAN	4-poliger CPU-Lüfteranschluss
3 . AIO_PUMP	4-poliger AIO-Pumpenanschluss
4 . NZXT_8-PIN1 & 2	NZXT 8-poliger Kombi-Anschluss (Lüfter + RGB)
5 . LED1	4-poliger LED-Header
6 . DIMM A1-B2	288-Pin DDR5-Steckplätze
7 . Digitale Debug-LED	Statuscodes zur Fehlerbehebung
8 . Netzschalter	Netzschalter
9 . Reset-Taste	Reset-Taste
10 . ATX_POWER	24-poliger ATX-Stromanschluss
11 . USB3G2C_1	USB 3.2 Gen 2 Type C-Header an der Vorderseite
12 . USB3G1_0_1	USB 3.2 Gen 1-Header an der Vorderseite
13 . SATA 1-4	Serielle SATA-Anschlüsse 6 Gb/s
14 Anschlüsse an der Vorderseite	Schalter und LED-Anschlüsse an der Vorderseite
15 . POST-LEDs	Bootstatus-Anzeige
16 . SYS_FAN 1-3	4-polige Lüfteranschlüsse
17 . USB2_1-2	USB 2.0-Header an der Vorderseite
18 . 5V ARGB1-2	3-poliger LED-Header
19 . FRONT_AUDIO	Audioanschluss an der Vorderseite
20 . PCIEX16_2	PCI-Express x16 Gen3-Steckplatz
21 . Battery	Batterie
22 . M2_4	M.2 Sockel 4 mit Taste M, unterstützt Speichergeräte der Typen 2280 (Unterstützt PCIE- Modus)
23 . M2_3	M.2 Sockel 3 mit Taste M, unterstützt Speichergeräte der Typen 2280 (Unterstützt PCIE- Modus)
24 . M2_2	M.2 Sockel 2 mit Taste M, unterstützt Speichergeräte der Typen 2280 (Unterstützt PCIE- Modus)
25 . PCIEX16_1	PCI-Express x16 Gen5-Steckplatz für GPU
26 . M2_1	M.2 Sockel 1 mit Taste M, unterstützt Speichergeräte der Typen 2280 (Unterstützt PCIE- Modus)
27 . ATX_12V	8+8-poliger 12V-Stromanschluss

1 . Soquete de CPU	Processadores AMD Socket AM5 RyzenTM das Séries 9000, 8000 e 7000
2 . CPU_FAN	Conector de ventilador da CPU de 4 pinos
3 . AIO_PUMP	Conector de bomba AIO de 4 pinos
4 . NZXT_8-PIN1 & 2	Cabeçalho combinado de 8 pinos NZXT (Ventoinha + RGB)
5 . NZXT RGB 1 e 2	Cabeçote LED de 4 pinos
6 . DIMM A1-B2	Entrada de memória DDR5 de 288 pinos
7 . LED de Depuracao Digital	Codigos de status usados para solucao de problemas
8 . Botão Liga/Desliga	Botão Liga/Desliga
9 . Botão Redefinir	Botão Redefinir
10 . ATX_POWER	Conector de energia ATX de 24 pinos
11 . USB3G2C_1	Cabeçote tipo C USB 3.2 Gen 2 no painel frontal
12 . USB3G1_0_1	Cabeçote USB 3.2 Gen 1 no painel frontal
13 . SATA 1-4	Conectores seriais ATA 6 Gbps
14 Conectores do painel frontal	Interruptores do painel frontal e conectores LED
15 . LEDs de coluna	Indicador de status de inicialização
16 . SYS_FAN 1-3	Conectores do ventilador de 4 pinos
17 . USB2_1-2	Cabeçotes USB 2.0 no painel frontal
18 . 5V ARGB1-2	Cabeçote LED 5 V de 3 pinos
19 . FRONT_AUDIO	Conector de áudio do painel frontal
20 . PCIEX16_2	Entrada para PCI Express x16 Gen3
21 . Bateria	Bateria CMOS
22 . M2_4	Soquete 4 M.2 com chave M, oferece suporte para dispositivos de armazenamento tipo 2280 (suporte para PCIE)
23 . M2_3	Soquete 3 M.2 com chave M, oferece suporte para dispositivos de armazenamento tipo 2280 (suporte para PCIE)
24 . M2_2	Soquete 2 M.2 com chave M, oferece suporte para dispositivos de armazenamento tipo 2280 (suporte para PCIE)
25 . PCIEX16_1	Entrada para PCI Express x16 Gen5 para GPU
26 . M2_1	Soquete 2 M.2 com chave M, oferece suporte para dispositivos de armazenamento tipo 2280 (suporte para PCIE)
27 . ATX_12V	Conectores de energia de +12 V de 8+8 pinos

1 . CPU 소켓	AMD 소켓 AM5 RyzenTM 9000, 8000 및 7000 시리즈 프로세서
2 . CPU_FAN	4핀 CPU 팬 커넥터
3 . AIO_PUMP	4핀 AIO 펌프 커넥터
4 . NZXT_8-PIN1 & 2	NZXT 8핀 콤보 헤더 (팬 + RGB)
5 . NZXT RGB 1 & 2	4핀 LED 헤더
6 . DIMM A1-B2	288핀 DDR5 메모리 슬롯
7 . 디지털 디버그 LED	문제 해결에 사용되는 상태 코드
8 . 전원 버튼	전원 버튼
9 . 리셋 버튼	리셋 버튼
10 . ATX_POWER	24핀 ATX 전원 커넥터
11 . USB3G2C_1	전면 패널 USB 3.2 Gen 2 Type-C 헤더
12 . USB3G1_0_1	전면 패널 USB 3.2 Gen 1 헤더
13 . SATA 1-4	시리얼 ATA 6Gbps 커넥터
14 전면 패널 커넥터	전면 패널 스위치 및 LED 커넥터
15 . POST LEDs	부팅 상태 표시기
16 . SYS_FAN 1-3	4핀 팬 커넥터
17 . USB2_1-2	전면 패널 USB 2.0 헤더
18 . 5V ARGB1-2	3핀 5V LED 헤더
19 . FRONT_AUDIO	전면 패널 오디오 커넥터
20 . PCIEX16_2	PCI Express x16 Gen3 슬롯
21 . 배터리	CMOS 배터리
22 . M2_4	M 키가 있는 M.2 소켓 4, 타입 2280 저장 장치 지원(PCIE 지원)
23 . M2_3	M 키가 있는 M.2 소켓 3, 타입 2280 저장 장치 지원(PCIE 지원)
24 . M2_2	M 키가 있는 M.2 소켓 2, 타입 2280 저장 장치 지원(PCIE 지원)
25 . PCIEX16_1	GPU용 PCI Express x16 Gen5 슬롯
26 . M2_1	M 키가 있는 M.2 소켓 1, 타입 2280 저장 장치 지원(PCIE 지원)
27 . ATX_12V	8+8핀 +12V 전원 커넥터

1 . CPU とソケット	AMDソケットAM5 RyzenTM 9000、8000、7000シリーズプロセッサー
2 . CPU_FAN	4 ピン CPU ファンコネクタ
3 . AIO_PUMP	4 ピン AIO ポンプコネクタ
4 . NZXT_8-PIN1 & 2	NZXT 8ピン複合コネクタ(ファン + RGB)
5 . LED1	4 ピン LED ヘッダー
6 . DIMM A1-B2	288 ピン DDR5 メモリスロット
7 . デジタルデバッグ LED	トラブルシューティングに使用されるステータスコード
8 . 電源ボタン	電源ボタン
9 . リセットボタン	リセットボタン
10 . ATX_POWER	24 ピン ATX 電源コネクタ
11 . USB3G2C_1	USB 3.2 Gen2 フロントパネルヘッダー(USB Type-C 用)
12 . USB3G1_0_1	フロントパネル USB 3.2 第 1 世代ヘッダー
13 . SATA 1-4	シリアル ATA 6 Gbps コネクタ
14 フロントパネルコネクタ	フロントパネルスイッチおよび LED コネクタ
15 . POST LED	ステータスインジケーターの起動
16 . SYS_FAN 1-3	4 ピンファンコネクタ
17 . USB2_1-2	フロントパネル USB 2.0 ヘッダー
18 . 5V ARGB1-2	3 ピン LED ヘッダー
19 . FRONT_AUDIO	フロントパネルオーディオコネクタ
20 . PCIEX16_2	PCI Express x16 第 3 世代スロット
21 . バッテリ	バッテリ
22 . M2_4	M Key 付き M.2 Socket 4 は、タイプ 2280 ストレージデバイスをサポートします(PCIE モードのサポート)
23 . M2_3	M Key 付き M.2 Socket 3 は、タイプ 2280 ストレージデバイスをサポートします(PCIE モードのサポート)
24 . M2_2	M Key 付き M.2 Socket 2 は、タイプ 2280 ストレージデバイスをサポートします(PCIE モードのサポート)
25 . PCIEX16_1	PCI Express x16 第 5 世代スロット、GPU 用
26 . M2_1	M Key 付き M.2 Socket 1 は、タイプ 2280 ストレージデバイスをサポートします(PCIE モードのサポート)
27 . ATX_12V	8+8 ピン +12V 電源コネクタ

1 . CPU 插槽	AMD 插槽 AM5 RyzenTM 9000、8000 和 7000 系列處理器
2 . CPU_FAN	4 針腳 CPU 風扇接頭
3 . AIO_PUMP	4 針腳 AIO 泵浦接頭
4 . NZXT_8-PIN1 & 2	NZXT 8針複合連接器 (風扇 + RGB)
5 . LED1	4 針腳 LED 接頭
6 . DIMM A1-B2	288 針腳 DDR5 記憶體插槽
7 . 數字除錯 LED	用於故障排除的狀態代碼
8 . 電源按鈕	電源按鈕
9 . 重開機按鈕	重開機按鈕
10 . ATX_POWER	24 針腳 ATX 電源接頭
11 . USB3G2C_1	前面板 USB 3.2 Gen 2 Type C接頭
12 . USB3G1_0_1	前面板 USB 3.2 Gen 1 接頭
13 . SATA 1-4	SATA 6Gbps 接頭
14 前面板接頭	前面板開關和 LED 接頭
15 . POST LED	開機狀態指示燈
16 . SYS_FAN 1-3	4 針腳風扇接頭
17 . USB2_1-2	前面板 USB 2.0 接頭
18 . 5V ARGB1-2	3 針腳 LED 接頭
19 . FRONT_AUDIO	前面板音訊接頭
20 . PCIEX16_2	PCI Express x16 Gen3 插槽
21 . 電池	電池
22 . M2_4	M key M.2 插槽 4，支援 type 2280 儲存裝置 (支援 PCIE 模式)
23 . M2_3	M key M.2 插槽 3，支援 type 2280 儲存裝置 (支援 PCIE 模式)
24 . M2_2	M key M.2 插槽 2，支援 type 2280 儲存裝置 (支援 PCIE 模式)
25 . PCIEX16_1	用於 GPU 的 PCI Express x16 Gen5 插槽
26 . M2_1	M key M.2 插槽 1，支援 type 2280 儲存裝置 (支援 PCIE 模式)
27 . ATX_12V	8+8 針腳 +12V 電源接頭

REAR I/O

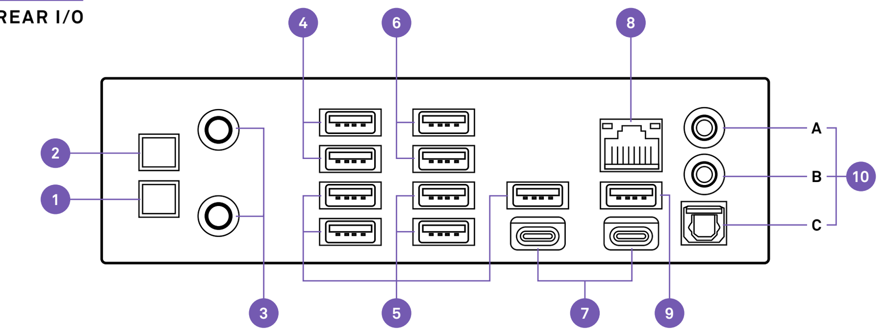

1 . Clear CMOS Button
2 . BIOS Flashback
3 . Wireless Antenna
4 . USB 3.2 Gen 1
5 . USB 3.2 Gen 2
6 . USB 2.0
7 . USB 4
8 . RJ45 LAN port
9 . USB 3.2 Gen 1 BIOS Flashback port
10. Audio ports
A. Microphone
B. Line Out
C. Optical SPDIF Out Port

1 . Bouton Clear CMOS
2 . Bouton BIOS Flashback
3 . Antenne sans fil
4 . USB 3.2 Gen1
5 . USB 3.2 Gen 2
6 . USB 2.0
7 . USB 4
8 . Port LAN RJ45
9 . Port de mise à jour du BIOS USB 3.2 Gen 1
10. Ports audio
A. Microphone
B. Sortie Ligne
C. Port de sortie optique SPDIF

1 . Botão Limpar CMOS
2 . Botão BIOS Flashback
3 . Antena sem fio
4 . USB 3.2 Gen 1
5 . USB 3.2 Gen 2
6 . USB 2.0
7 . USB 4
8 . Porta LAN RJ45
9 . Porta BIOS Flashback USB 3.2 Gen 1
10. Portas de áudio
A. Microfone
B. Saída de Linha
C. Porta de Saída Óptica SPDIF

1 . CMOS クリアボタン
2 . BIOS Flashback
3 . ワイヤレスアンテナ
4 . USB 3.2 Gen 1 ポート
5 . USB 3.2 Gen 2 ポート
6 . USB 2.0 ポート
7 . USB 4
8 . LAN(RJ45)ポート
9 . USB 3.2 Gen 1 BIOS フラッシュバックポート
10. オーディオポート
A. マイクロフォン
B. ラインアウト
C. 光学SPDIF出力ポート

1 . Botón de vaciado de CMOS
2 . Boton BIOS Flashback
3 . Antena inalámbrica
4 . USB 3.2 Gen 1
5 . USB 3.2 Gen 2
6 . USB 2.0
7 . USB 4
8 . Puerto LAN RJ45
9 . Puerto de retroceso de BIOS USB 3.2 Gen 1
10. Puertos de audio
A. Micrófono
B. Salida de línea
C. Puerto de salida óptica SPDIF

1 . CMOS-Schalter
2 . Botón BIOS Flashback
3 . Drahtlose Antenne 2x2
4 . USB 3.2 Gen 1
5 . USB 3.2 Gen 2
6 . USB 2.0
7 . USB 4
8 . RJ45-LAN-Anschluss
9 . USB 3.2 Gen 1 BIOS-Flashback-Anschluss
10. Audio-Anschlüsse
A. Mikrofon
B. Line-Out
C. Optischer SPDIF-Ausgangsport

1 . CMOS 초기화 버튼
2 . BIOS 플래시백 버튼
3 . 무선 안테나
4 . USB 3.2 Gen 1
5 . USB 3.2 Gen 2
6 . USB 2.0
7 . USB 4
8 . RJ45 LAN 포트
9 . USB 3.2 Gen 1 BIOS 플래시백 포트
10. 오디오 포트
A. 마이크로폰
B. 라인 아웃
C. 광학 SPDIF 출력 포트

1 . 清除 CMOS 按鈕
2 . BIOS Flashback
3 . 無線天線
4 . USB 3.2 Gen 1 連接埠
5 . USB 3.2 Gen 2 連接埠
6 . USB 2.0 連接埠
7 . USB 4
8 . LAN (RJ45) 連接埠
9 . USB 3.2 Gen 1 BIOS 快閃回復埠
10. 音訊連接埠
A. 麥克風
B. 線路輸出插孔
C. 光纖 SPDIF 輸出埠

CPU SOCKET

The surface of the AM5 CPU has two notches and a golden triangle to assist in correctly lining up the CPU for placement within the socket.
La superficie de la CPU AM5 tiene dos muescas y un triángulo dorado para ayudar a alinear la CPU correctamente al colocarla en el zócalo.
Le processeur AM5 comporte deux encoches et un triangle doré pour aider à le positionner correctement dans son socket.
Zwei Kerben und das goldene Dreieck an der Oberfläche der AM5 CPU erleichtern die korrekte Ausrichtung und Platzierung im Sockel.
A superfície da CPU AM5 tem dois entalhes e um triângulo dourado para ajudar a alinhar corretamente a CPU para posicionamento no soquete.
AM5 CPU 표면에는 두 개의 홈과 금색 삼각형 표시가 있어 소켓 내에 CPU를 올바르게 설치할 수 있습니다.
AM5 CPU の表面には、CPU をソケットに正しく配置するための 2 つの切り欠きがあり、また金色の三角形が示されています。
AM5 CPU 的表面有兩個缺口和一個金色三角形，可協助 CPU 正確對齊以放入插槽。

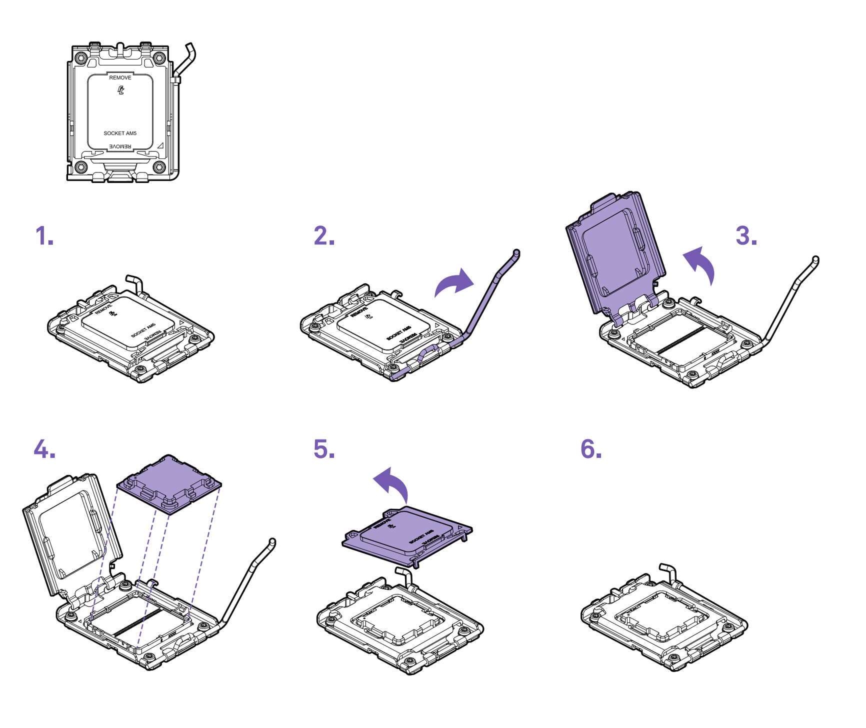

DIMM SLOTS

The DIMM slots are located here. Please see the diagram for recommended memory configuration.
Las ranuras DIMM se encuentran aquí. Consulta el diagrama para ver la configuración de memoria recomendada.
Les slots DIMM sont situés ici. Consultez le diagramme pour découvrir la configuration de mémoire recommandée.
Die Position der DIMM-Steckplätze ist in der Abbildung markiert. Beachten Sie bitte das Diagramm zur empfohlenen Speicherkonfiguration.
As entradas DIMM estão localizadas aqui. Consulte o diagrama para a configuração de memória recomendada.
DIMM 슬롯은 이 곳에 위치하고 있습니다. 권장 메모리 구성은 도표를 참고하십시오.
DIMM スロットは、ここに挿入します。推奨されるメモリ構成については、この図を参照してください。
DIMM 插槽位於此處。請參見建議記憶體配置的示意圖。

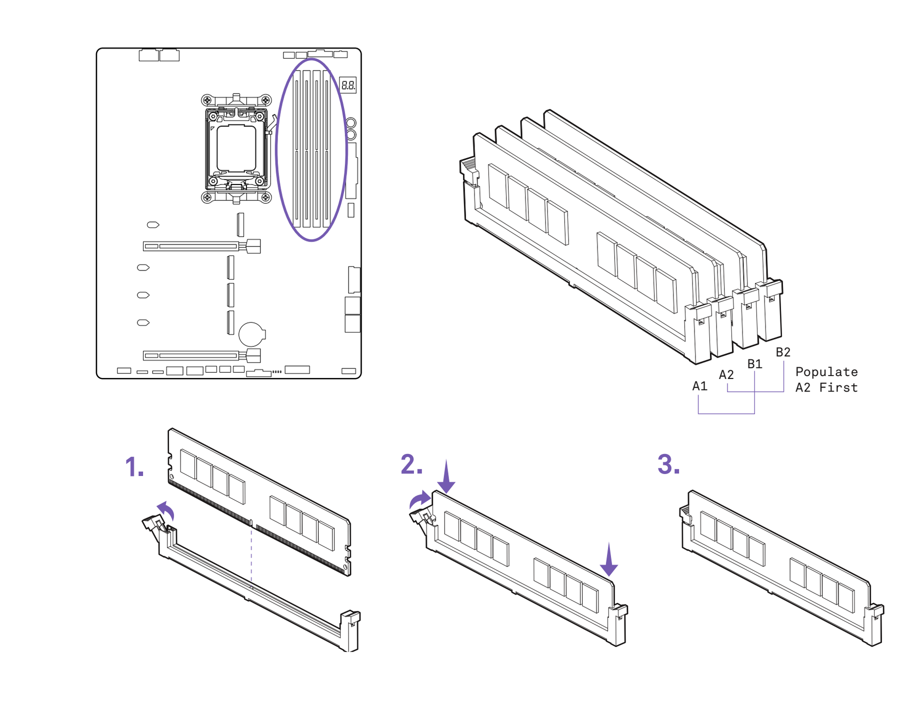

M.2 SLOTS FOR STORAGE

There are Four M.2 slots on the N9 motherboard. All the M.2 slots include a heat spreader. Please peel off the thermal pad protector before installing the M.2 SSD.
Hay cuatro ranuras M.2 en la placa base N9. Todas las ranuras M.2 incluyen un disipador de calor. Por favor, retire el protector de la almohadilla térmica antes de instalar el SSD M.2.
Il y a quatre emplacements M.2 sur la carte mère N9. Tous les emplacements M.2 incluent un dissipateur thermique. Veuillez retirer le protecteur de la plaque thermique avant d'installer le SSD M.2.
Auf dem N9-Motherboard gibt es vier M.2-Steckplätze. Alle M.2-Steckplätze beinhalten einen Kühlkörper. Bitte entfernen Sie den Schutz der Wärmeleitpads, bevor Sie die M.2-SSD installieren.
Existem quatro slots M.2 na placa-mãe N9. Todos os slots M.2 incluem um dissipador de calor. Por favor, remova o protetor da almofada térmica antes de instalar o SSD M.2.
N9 메인보드에는 네 개의 M.2 슬롯이 있습니다. 모든 M.2 슬롯에는 히트 스프레더가 포함되어 있습니다. M.2 SSD를 설치하기 전에 써멀 패드 보호 필름을 제거하십시오.
N9マザーボードには4つのM.2スロットがあります。すべてのM.2スロットにはヒートスプレッダーが含まれています。M.2 SSDを取り付ける前に、サーマルパッドプロテクターを剥がしてください。
N9 主機板上有四個 M.2 插槽。所有 M.2 插槽都包括散熱片。請在安裝 M.2 SSD 之前撕掉散熱墊保護膜。

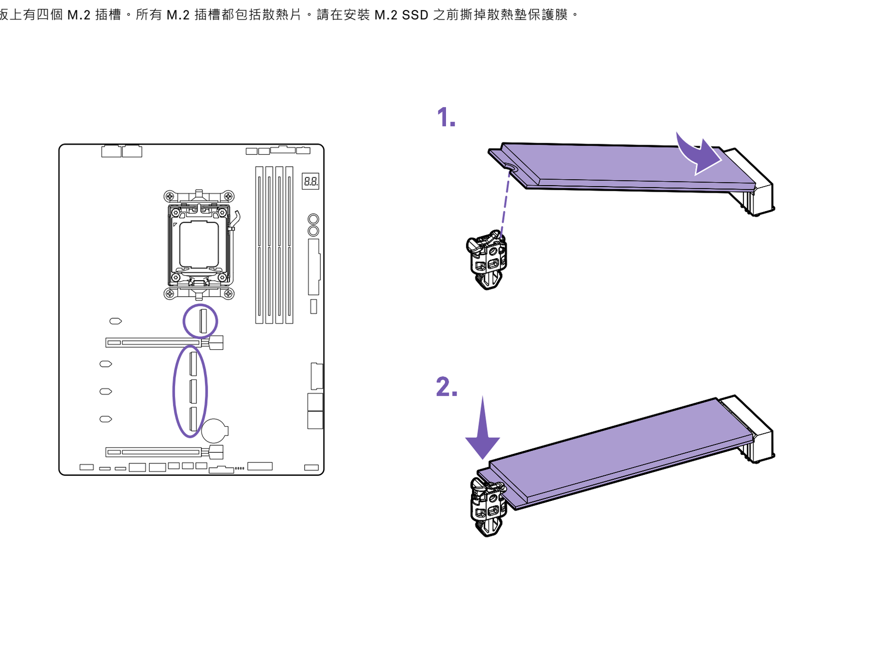

SATA CONNECTOR

These connectors are SATA 6Gb/s interface ports. Each connector can connect to one SATA device.

Estos conectores son puertos de interfaz SATA de 6 Gb/s. Cada uno puede conectarse a un dispositivo SATA.

Ces connecteurs sont les ports d'interface SATA 6 Gbit/s. Chaque connecteur assure la connexion à un seul dispositif SATA.

Diese Anschlüsse sind SATA 6 Gb/s-Schnittstellen. Jeder Anschluss kann eine Verbindung zu einem SATA-Gerät herstellen.

Esses conectores são portas de interface SATA 6 Gb/s. Cada conector pode conectar-se a um dispositivo SATA.

이 커넥터는 SATA 6Gb/s 인터페이스 포트입니다. 각각의 커넥터는 하나의 SATA 장치에 연결할 수 있습니다.

このコネクタは、SATA 6Gb/s インターフェイスポートです。各コネクタには、1 つの SATA デバイスを接続できます。

這些接頭是 SATA 6Gb/s 介面連接埠。每一個接頭可以連接一個 SATA 裝置。

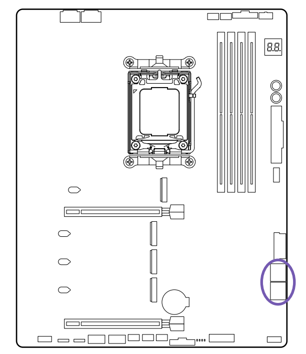

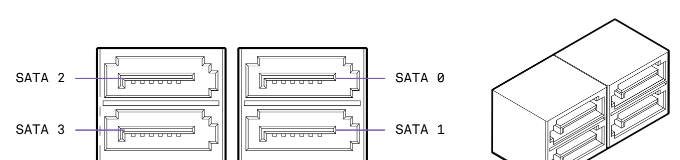

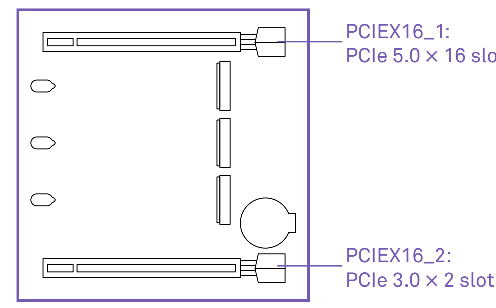

PCI EXPRESS EXPANSION SLOTS

See the diagram below for the list of slots. Please install graphics cards using the PCIEX16_1 first then the PCIEX16_2

Consulta el siguiente diagrama para ver la lista de ranuras. Instala las tarjetas gráficas utilizando en primer lugar la PCIEX16_1 y, en segundo lugar, la PCIEX16_2.

Consultez le diagramme ci-dessous pour obtenir la liste des slots. Installez les cartes graphiques d'abord dans le PCIEX16_1, puis dans le PCIEX16_2.

Die nachfolgende Abbildung zeigt die Liste der Steckplätze. Installieren Sie Grafikkarten bitte zuerst in PCIEX16_1 und dann in PCIEX16_2.

Consulte o diagrama abaixo para a lista de entradas. Instale as placas gráficas usando o PCIEX16_1 primeiro e então o PCIEX16_2.

슬롯 목록은 아래의 도표를 참고하십시오. 먼저 PCIEX16_1을 사용한 다음 PCIEX16_2를 이용하여 그래픽 카드를 설치하십시오.

スロットのリストについては、次の図を参照してください。グラフィックスカードの取り付けでは、まず PCIEX16_1、次に PCIEX16_2 を使用してください。

請參見以下示意圖以獲得插槽清單。請先使用 PCIEX16_1 安裝顯示卡然後再使用 PCIEX16_2。

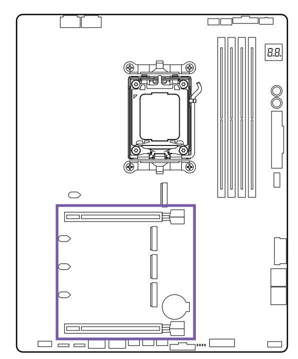

ANTENNA

Wireless antennas are included to boost the wireless and Bluetooth signals.

Incluye antenas inalámbricas para potenciar las señales inalámbricas y de Bluetooth.

Des antennes sans fil sont fournies pour renforcer les signaux sans fil et Bluetooth.

Drahtlose Antenne zur Verstärkung der WLAN- und Bluetooth-Signale enthalten.

Antenas sem fio inclusas para impulsionar os sinais sem fio e Bluetooth.

무선 및 블루투스 신호를 강화하기 위해 무선 안테나가 포함되어 있습니다.

ワイヤレス電波およびBluetooth電波発信用のワイヤレスアンテナが含まれています。

隨附無線天線，可提升無線及藍牙訊號的強度。

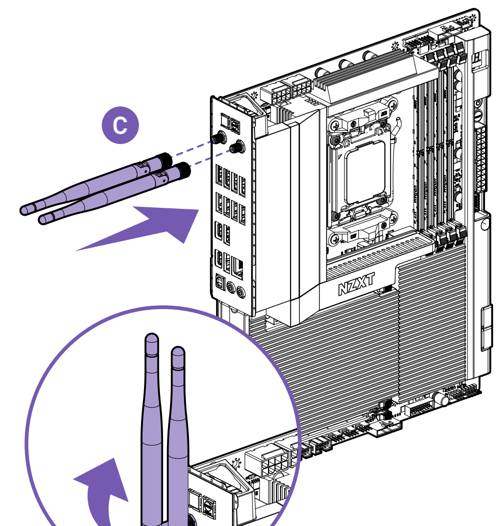

POWER CONNECTORS

These connectors connect to an ATX power supply.

Estos conectores se conectan a una fuente de alimentación ATX.

Ces connecteurs assurent la connexion à une alimentation ATX.

Diese Anschlüsse werden mit einem ATX-Netzteil verbunden.

Esses conectores conectam-se a uma fonte de alimentação ATX.

이 커넥터는 ATX 전원 공급 장치에 연결됩니다.

これらのコネクタは、ATX 電源に接続します。

這些接頭連接到 ATX 電源供應器。

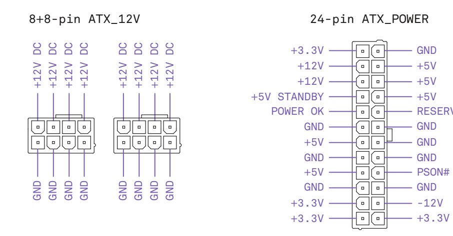

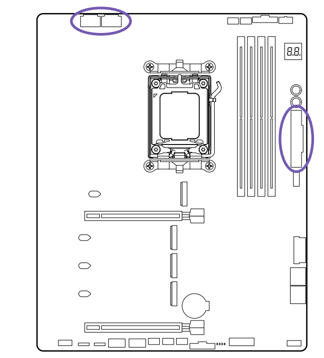

USB CONNECTORS

These connectors allow you to connect to the front panel USB ports or devices requiring internal USB ports.

Estos conectores te permiten conectar a los puertos USB del panel frontal o a dispositivos que requieran puertos USB internos.

Ces connecteurs vous permettent d'assurer la connexion avec les ports du panneau avant ou les dispositifs nécessitant des ports USB internes.

Diese Anschlüsse ermöglichen die Verbindung mit den USB-Ports an der Vorderseite oder mit Geräten, die interne USB-Anschlüsse erfordern.

Esses conectores permitem que você conecte as portas USB do painel frontal ou dispositivos que exigem portas USB internas.

이 커넥터를 사용하여 전면 패널 USB 포트 또는 내부 USB 포트가 필요한 장치에 연결할 수 있습니다.

このコネクタによって、フロントパネルの USB ポート、または内部 USB ポートを必要とするデバイスに接続できます。

這些接頭可讓您連接前面板 USB 連接埠或需要內部 USB 連接埠的裝置。

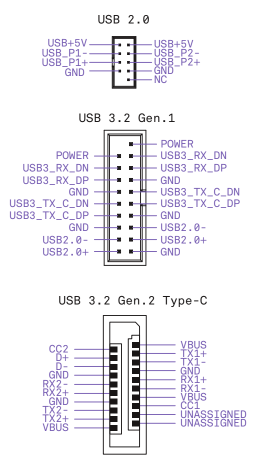

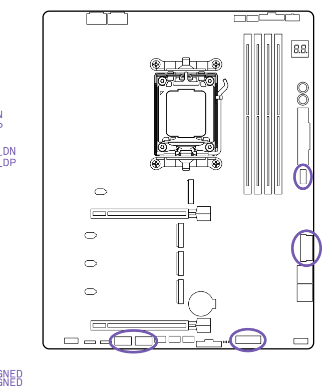

FRONT PANEL AUDIO CONNECTOR

This connector connects to the front panel audio on the case.

Este conector se conecta al audio del panel frontal de la caja.

Ce connecteur assure la connexion avec le port audio du panneau avant situé sur le boîtier.

Dieser Anschluss wird mit dem Audioanschluss an der Vorderseite des Gehäuses verbunden.

Esse conector conecta-se ao áudio do painel frontal na caixa.

이 커넥터는 케이스의 전면 패널 오디오에 연결됩니다.

このコネクタは、ケースフロントパネルのオーディオポートに接続します。

此接頭連接機殼上的前面板音訊。

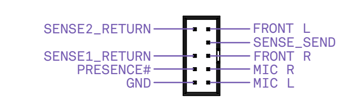

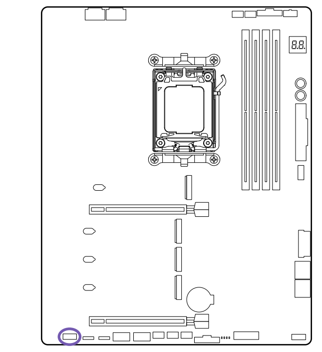

FRONT PANEL CONNECTOR

These connectors connect to the switches and indicator LEDs on the case.

Estos conectores se conectan a los interruptores e indicadores LED de la caja.

Ces connecteurs assurent la connexion avec les interrupteurs et les voyants LED situés sur le boîtier.

Dieser Anschluss wird mit Schaltern und LEDs am Gehäuse verbunden.

Esses conectores conectam-se aos interruptores e LEDs indicadores na caixa.

이 커넥터는 케이스의 스위치 및 LED 표시기에 연결됩니다.

このコネクタは、ケースのスイッチとインジケータ LED に接続します。

這些接頭連接機殼上的開關和 LED 指示燈。

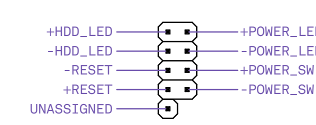

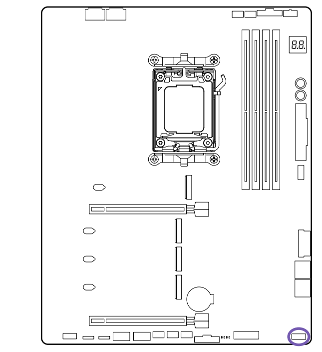

FAN CONNECTORS

There are two NZXT 8-PIN headers located on the motherboard. Conveniently operate a full build of RGB Core single-frame fans using the 8-pin PWM and RGB combo headers. The CPU_FAN, AIO_PUMP and the three SYS_FAN connectors automatically detects if a 4-pin PWM (Pulse Width Modulation) or 3-pin fan is in use and supports up to 2A(24W) each. The fan speeds can be adjusted within CAM.

Hay dos conectores NZXT de 8 pines ubicados en la placa base. Opera convenientemente una construcción completa de ventiladores RGB Core de un solo marco utilizando los conectores combinados de 8 pines PWM y RGB. El conector CPU_FAN, el AIO_PUMP y los tres conectores SYS_FAN detectan automáticamente si se está usando un ventilador de 3 pines o uno PWM (modulación por ancho de pulsos) de 4 pines y admiten hasta 2 A (24 W) cada uno. La velocidad de los ventiladores se puede ajustar en CAM.

Il y a deux connecteurs NZXT 8-PIN situés sur la carte mère. Utilisez commodément une configuration complète de ventilateurs RGB Core à cadre unique en utilisant les connecteurs combinés 8-pin PWM et RGB. Les connecteurs CPU_FAN, AIO_PUMP et les trois connecteurs SYS_FAN détectent automatiquement si un ventilateur à 4 broches PWM (Modulation de largeur d'impulsion) ou à 3 broches est utilisé et prennent en charge jusqu'à 2 A (24 W) chacun. La vitesse des ventilateurs peut être réglée dans le logiciel CAM.

Es gibt zwei NZXT 8-PIN-Anschlüsse auf dem Motherboard. Betreiben Sie bequem einen vollständigen Aufbau von RGB Core Einzelframe-Lüftern mit den 8-Pin PWM- und RGB-Kombinationsanschlüssen. Die CPU_FAN-, AIO_PUMP- und die drei SYS_FAN-Anschlüsse erkennen automatisch, ob ein 4-poliger PWM- (Pulsweitenmodulation) oder ein 3-poliger Lüfter verwendet wird, und unterstützen jeweils bis zu 2 A (24 W). Die Lüfterdrehzahl kann in CAM eingestellt werden.

Existem dois conectores NZXT de 8 PINOS localizados na placa-mãe. Operar convenientemente uma construção completa de ventiladores RGB Core de quadro único usando os conectores combinados de 8 pinos PWM e RGB. Os conectores CPU_FAN, AIO_PUMP e os três conectores SYS_FAN detetam automaticamente se está a ser utilizada uma ventoinha PWM (modulação de largura de impulso) de 4 pinos ou uma de 3 pinos e suportam até 2A (24W) respetivamente. As velocidades da ventoinha podem ser ajustadas no CAM.

마더보드에는 두 개의 NZXT 8-핀 헤더가 있습니다. 8-핀 PWM 및 RGB 콤보 헤더를 사용하여 RGB 코어 단일 프레임 팬의 전체 빌드를 편리하게 작동할 수 있습니다. CPU_FAN, AIO_PUMP와 SYS_FAN 커넥터 3개는 4핀 PWM(펄스 폭 변조) 또는 3핀 팬이 사용 중인지 자동으로 감지하며 각각 최대 2A(24W)를 지원합니다. 팬 속도는 CAM 내에서 조절할 수 있습니다.

マザーボードには2つのNZXT 8ピンヘッダーがあります。8ピンPWMおよびRGBコンボヘッダーを使用して、RGBコアのシングルフレームファンのフルビルドを便利に操作できます。CPU_FAN、AIO_PUMP、および3つのSYS_FANコネクタは、4ピンPWM（パルス幅変調）、または3ピンのファンが使用されているかどうかを自動検出し、それぞれ最大2A（24W）をサポートします。ファンの速度はCAM内で調整できます。

主機板上有兩個NZXT 8針接頭。使用8針PWM和RGB組合接頭方便地操作完整的RGB Core單框風扇組裝。CPU_FAN、AIO_PUMP 和 3 個 SYS_FAN 接口會自動檢測 4 針 PWM（脈衝寬度調製）或 3 針風扇是否正在使用中，且支援的單個最大功率為 2A（24W）。風扇轉速可在 CAM 中調節。

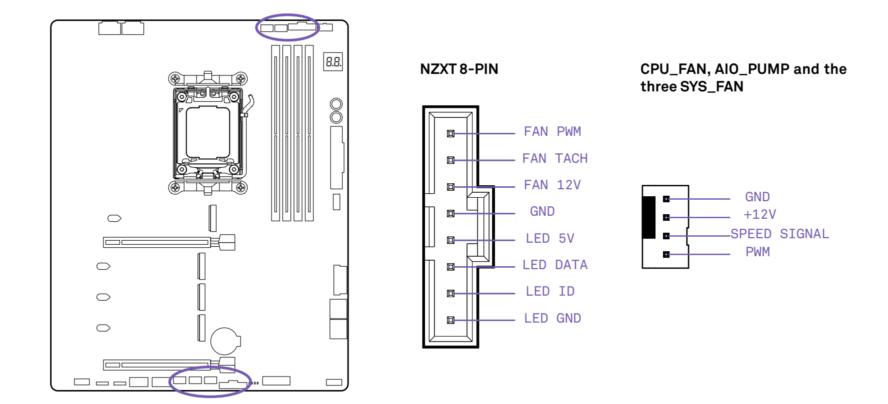

NZXT RGB CONNECTORS

The NZXT RGB ports are compatible with NZXT lighting accessories. Each channel supports up to 40 LEDs and up to 6 accessories.

Los puertos RGB de NZXT son compatibles con los accesorios de iluminación de NZXT. Cada canal admite hasta 40 ledes y hasta seis accesorios.

Les ports RVB NZXT sont compatibles avec les accessoires lumineux NZXT. Chaque canal prend en charge jusqu'à 40 voyants LED et 6 accessoires.

EDie NZXT RGB-Anschlüsse sind kompatibel zu NZXT Beleuchtungszubehör. Jeder Kanal unterstützt bis zu 40 LEDs und bis zu 6 Zubehörkomponenten.

HAs portas NZXT RGB são compatíveis com os acessórios de iluminação NZXT. Cada canal suporta até 40 LED e até 6 acessórios.

NZXT RGB 포트는 NZXT 조명 액세서리와 호환됩니다. 각 채널은 최대 40개의 LED와 최대 6개의 액세서리를 지원합니다.

NZXT RGBポートはNZXT照明アクセサリに対応します。各チャネルは最大40個のLEDと最大6個のアクセサリをサポートします。

NZXT RGB 端口與 NZXT 燈光配件兼容。每條通道可支援多達 40 個 LED 和 6 個配件。

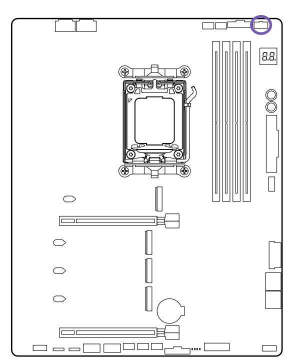

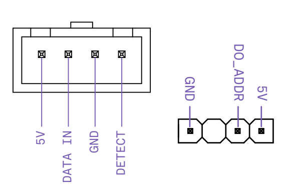

5V ADDRESSABLE RGB CONNECTOR

Two 5V Addressable RGB headers are located on the motherboard. These ports support WS2812B addressable RGB LED strip (5V/Data/GND), with a maximum power rating of 3A (5V) and supports up to 40 LEDs.

Hay dos conectores RGB direccionables de 5 V en la placa base. Estos puertos admiten una tira de ledes RGB direccionable WS2812B (5 V/datos/masa), con una potencia nominal de 3 A (5 V) y hasta 40 ledes.

La carte mère comporte deux embases RVB adressables de 5 V. Ces ports sont compatibles avec la bande LED RVB adressable WS2812B (5 V/Données/Terre), avec une puissance nominale maximale de 3 A (5 V) et prennent en charge jusqu'à 40 LED.

Zwei mit 5 V adressierbare RGB-Header befinden sich auf dem Motherboard. Diese Anschlüsse unterstützen WS2812B-adressierbare RGB-LED-Streifen (5 V / Daten / GND) mit einem max. Nennstrom von 3 A (5 V) und unterstützen bis zu 40 LEDs.

Existem dois conectores RGB endereçáveis de 5V na motherboard. Estas portas suportam uma fita LED RGB WS2812B endereçável (5V/dados/GND) com uma potência nominal máxima de 3A (5V) e até 40 LED.

5V 주소 지정 RGB 헤더 2개는 마더보드에 설치되어 있습니다. 이 포트는 최대 정격전력 3A(5V) 및 최대 40개의 LED를 지원하는 WS2812B 주소 지정 RGB LED 스트립(5V/데이터/GND)을 지원합니다.

マザーボードには、2つの5Vアドレス指定可能なRGBヘッダーが搭載されています。これらのポートはWS2812Bアドレス指定可能なRGB LEDストリップ(5V/Data/GND)をサポートし、最大定格電力は3A(5V)、最大40個のLEDに対応します。

主板上配備兩個 5V 可尋址的 RGB 接頭。這些端口支援 WS2812B 可尋址的 RGB LED 燈條 (5V/Data/GND)，最大額定功率為 3A (5V)，可支援多達 40 個 LED。

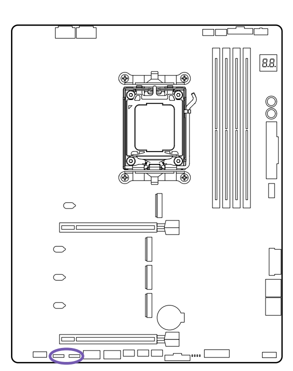

BUTTONS AND POST LEDS

Power and Reset Button

The power and reset button allow you to power on and reset the motherboard without connecting to a switch which is useful when testing.

El botón de encendido y restablecimiento permite encender o restablecer la placa base sin conectarse a un interruptor, lo cual resulta útil al hacer pruebas.

Les boutons d'alimentation et de réinitialisation vous permettent d'allumer ou de réinitialiser la carte mère sans avoir à la brancher à un interrupteur. Cela peut s'avérer utile lors de tests.

Mit der Netz-und Reset-Taste können Sie das Mainboard einschalten oder zurücksetzen, ohne es mit einem Schalter verbinden zu müssen. Das erleichtert Systemtests.

O botão redefinir e liga/desliga permite que você ligue e redefina a placa-mãe sem conexão a um interruptor, o que é útil para testes.

전원 및 리셋 버튼을 사용하면 스위치에 연결할 필요 없이 마더보드에 전원을 연결하거나 리셋할 수 있으며, 이는 테스트할 때 유용한 기능입니다.

電源およびリセットボタンにより、スイッチに接続していないマザーボードで電源投入またはリセットを行うことができます。これは、テスト時に役立ちます。

電源和重開機按鈕可讓您打開主機板電源或重開機主機板而無需接上開關，這在測試時相當有用。

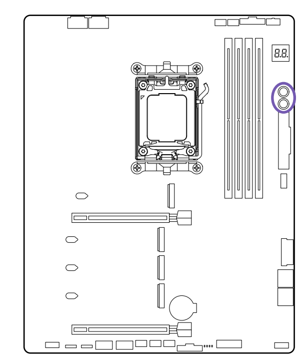

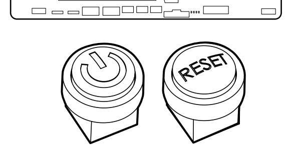

Post LEDs

Post LEDs diagnoses the computer when users power on their system. It will light up to indicate whether the CPU, memory, VGA or storage is dysfunctional. The lights go off if the four mentioned above are functioning normally.

Las LED de auto-prueba de arranque realizan un diagnóstico de la computadora cuando los usuarios encienden su sistema. Estas se iluminarán para indicar si la CPU, la memoria, el VGA o el almacenamiento no funcionan adecuadamente. Las luces se apagan si los cuatro dispositivos antes mencionadas funcionan normalmente.

L'afficheur LED fait un diagnostic de l'ordinateur lorsque les utilisateurs l'allument. Il s'allume pour indiquer si le processeur, la mémoire, le VGA ou le stockage ont des disfonctionnements. Les voyants s'éteignent si les quatre composants mentionnés ci-dessus fonctionnent normalement.

Die Post-LEDs zeigen die Diagnose des Computers an, wenn der Benutzer das System hochfährt. Leuchtende LEDs zeigen an, ob Fehlfunktionen in CPU, Speicher, VGA oder Festplatte vorliegen. Wenn alle vier Komponenten ordnungsgemäß funktionieren, werden alle LEDs wieder ausgehen.

Os LEDs de coluna fazem o diagnóstico do computador quando os usuários ligam o sistema. Eles acendem-se para indicar se há problemas de funcionamento na CPU, na memória, no VGA ou no armazenamento. As luzes apagam-se quando os quatro itens indicados acima estão funcionando adequadamente.

사용자가 시스템의 전원을 켜면 Post LED가 컴퓨터를 진단합니다. CPU, 메모리, VGA 또는 저장 장치가 고장 나면 불이 들어옵니다. 위에 언급한 네 가지 장치가 정상 작동하면 불이 꺼집니다.

システムに電源が入ると、POST LEDはコンピューターを診断します。CPU、メモリ、VGA、またはストレージが機能していないとライトが点灯します。上記の4つが正常に機能している場合、ライトは点灯しません。

使用者開啟系統時，Post LED 會診斷電腦。其會亮起，指示 CPU、記憶體、VGA 或儲存裝置是否故障。如果上述四個裝置均功能正常，LED 將熄滅。

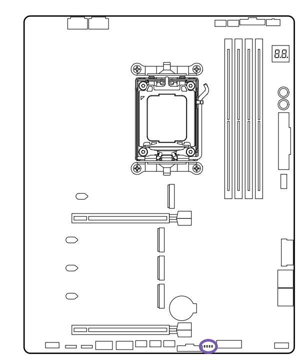

Clear CMOS Button — a.

The Clear CMOS button located on the rear I/O can be used to revert BIOS settings to default. To clear CMOS, turn off the power and remove the AC power to the power supply. Allow 30 seconds to ensure no standby power exists. Press and hold the Clear CMOS button for 3 seconds.

El botón de vaciado de CMOS situado en la interfaz de E/S trasera se puede utilizar para volver a la configuración de BIOS predeterminada. Para el vaciado de CMOS, apaga el equipo y retira la alimentación de CA. Espera 30 segundos para asegurarte de que no queda alimentación de reserva. Mantén pulsado el botón de vaciado de CMOS durante 3 segundos.

Le bouton Clear CMOS situé sur l'E/S à l'arrière peut être utilisé pour remettre les paramètres BIOS à leur configuration par défaut. Pour effacer CMOS, éteignez la carte mère et débranchez l'alimentation CA. Attendez 30 secondes pour être sûr qu'il n'y ait pas de système de veille. Appuyez sur le bouton Clear CMOS et maintenez-le enfoncé pendant 3 secondes.

Mit dem Clear CMOS-Schalter am rückwärtigen I/O können Sie die BIOS-Standardeinstellungen wiederherstellen. Zum Löschen des CMOS schalten Sie das Netzteil aus und trennen Sie das Netzkabel. Warten Sie 30 Sekunden lang, um sicherzustellen, dass keine Standby-Stromversorgung vorhanden ist. Halten Sie den Clear CMOS-Schalter 3 Sekunden lang gedrückt.

O botão Limpar CMOS na E/S traseira pode ser usado para reverter as configurações do BIOS para o padrão. Para limpar o CMOS, desligue a energia e remova a energia CA para a fonte de alimentação. Aguarde 30 segundos para garantir que não haja energia em espera. Pressione e segure o botão Limpar CMOS por 3 segundos.

CMOS 초기화 버튼은 후면 I/O에 있으며, BIOS 설정을 기본값으로 복구할 수 있습니다. CMOS를 초기화하려면, 전원을 끈 뒤 전원 공급 장치에서 AC 전원을 분리하십시오. 대기 전력이 공급되지 않도록 30초간 기다리십시오. CMOS 초기화 버튼을 3초간 길게 누르십시오.

背面 I/O の CMOS クリアボタンにより、BIOS 設定をデフォルトに復元できます。CMOS をクリアするには、電源を切り、AC 電源の電源ケーブルを取り外します。予備電源が存在しないことを確認するために、30 秒待ちます。CMOS クリアボタンを 3 秒間長押しします。

位於背面 I/O 上的清除 CMOS 按鈕可用來將 BIOS 設定回復成預設值。若要清除 CMOS，請關閉電源接著移除連到電源供應器的 AC 電源。靜待 30 秒以確保沒有待機電力存在。按住清除 CMOS 按鈕 3 秒。

BIOS FLASHBACK — b.

With a USB flash drive and the latest BIOS, you can update the BIOS without a CPU and you do not need to power on the system. To use the BIOS Flashback feature, perform the steps below.

Con una memoria USB y la última versión de la BIOS, puedes actualizar esta última sin necesidad de una CPU y sin tener que encender el sistema. Para usar la función Flashback de la BIOS, sigue los siguientes pasos.

Avec une clé USB et le dernier BIOS, tu peux mettre à jour le BIOS sans processeur et tu n'as pas besoin d'allumer le système. Pour utiliser la fonction Flashback du BIOS, suis les étapes ci-dessous.

Mit einem USB-Speicherstick und dem aktuellsten BIOS können Sie das BIOS ohne CPU aktualisieren und müssen das System nicht einschalten. Um die BIOS-Flashback-Funktion zu verwenden, gehen Sie folgendermaßen vor.

Com uma unidade flash USB e o BIOS mais recente, você pode atualizar o BIOS sem uma CPU e não é necessário ligar o sistema. Para usar o recurso BIOS Flashback, execute as etapas abaixo.

USB 플래시 드라이브와 최신 BIOS를 사용하면 CPU 없이 BIOS를 업데이트할 수 있으며 시스템 전원을 켤 필요가 없습니다. BIOS 플래시백 기능을 사용하려면 아래 단계를 수행하십시오.

USBフラッシュドライブと最新のBIOSがある場合、CPUなしにBIOSを更新できます。この際システムを起動させる必要もありません。BIOSフラッシュバック機能を利用するには、以下の手順を実行してください。

要使用 BIOS Flashback 功能，請執行以下操作。使用 USB 隨身碟及最新的 BIOS，即可在沒有 CPU 的情況下更新 BIOS，而且不需要開啟系統電源。如要使用 BIOS Flashback 功能，請執行以下步驟。

1. Download the latest BIOS file from NZXT's website: www.nzxt.com.
2. Extract the BIOS file from the zip file to a secure location and rename the BIOS file "creative.rom".
3. Prepare a USB flash drive and format it in FAT32 and copy "creative.rom" to the root directory on the flash drive.
4. Plug in the 24-pin power connector to the motherboard and turn on the power supply's AC switch. Do not power on the system.
5. Plug the USB flash drive into the USB connector labeled with "BIOS" on the rear IO panel.
6. Press the BIOS Flashback Switch for about 3 seconds to begin the process. The button will flash to indicate the process has been started.
7. Please wait until the LED stops blinking and has turned off, indicating the BIOS flashing process has been completed.

NOTE.

- A separate PC system is needed to prepare the USB flash drive.
- If the LED turns solid green, this means the BIOS Flashback is not operating properly. Plug the USB drive to the USB BIOS Flashback port.

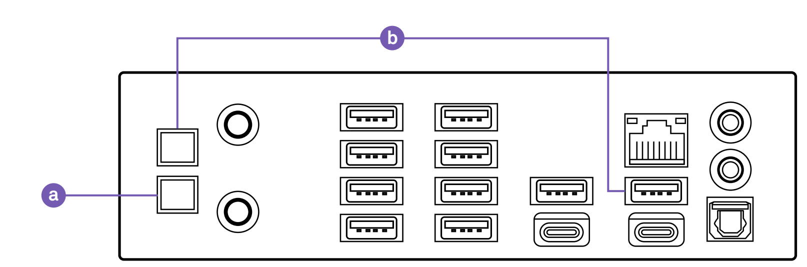

CMOS BATTERY

In the event that your BIOS settings can no longer be saved, it is likely the motherboard CMOS battery (CR2032) no longer holds a charge. You can access the battery and replace it by removing the metal cover.

En el caso de que los ajustes de la BIOS ya no se puedan guardar, es probable que la batería CMOS de la placa base (CR2032) ya no tenga carga. Puedes acceder a la batería y reemplazarla retirando la cubierta metálica.

Dans le cas où les réglages de ton BIOS ne puissent plus être sauvegardés, il est probable que la batterie CMOS de la carte mère (CR2032) ne soit plus chargée. Tu peux accéder à la batterie et la remplacer en retirant le couvercle métallique.

Wenn Ihre BIOS-Einstellungen nicht länger gespeichert werden können, hat wahrscheinlich die CMOS-Batterie (CR2032) keine Ladung mehr. Um die Batterie auszutauschen, entfernen Sie die Metallabdeckung.

Caso as suas configurações de BIOS não possam mais ser salvas, é provável que a bateria do CMOS da placa-mãe (CR2032) não segure mais a carga. Pode aceder à bateria e trocá-la removendo a tampa metálica.

BIOS 설정을 더 이상 저장할 수 없는 경우 마더보드 CMOS 배터리(CR2032)가 더 이상 충전되지 않을 수 있습니다. 배터리에 접근하고 금속 커버를 제거하여 교체할 수 있습니다.

BIOS設定が保存できなくなった場合、マザーボードCMOSバッテリー（CR2032）の電池切れが起こると、BIOS設定が保存できなくなる場合があります。バッテリーにの金属のカバーを取り外し、バッテリーを交換してください。

若系統無法再儲存 BIOS 設定，很可能是因為主機板的 CMOS 電池 (CR2032) 電量耗盡。取下金屬蓋即可取出並更換電池。

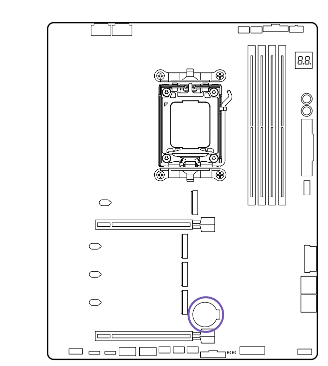

DIGITAL DEBUG LED

The codes that you see are status codes. Please refer to the following table for the codes and the suggested action .

Los códigos que ves son códigos de estado. Por favor, consulta la siguiente tabla para los códigos y la acción sugerida.

Les codes que vous voyez sont des codes de statut. Veuillez vous référer au tableau suivant pour les codes et l'action suggérée.

Die Codes, die Sie sehen, sind Statuscodes. Bitte beziehen Sie sich auf die folgende Tabelle für die Codes und die vorgeschlagene Aktion.

Os códigos que você vê são códigos de status. Consulte a tabela a seguir para os códigos e a ação sugerida.

보시는 코드는 상태 코드입니다. 코드와 권장 조치에 대해서는 다음 표를 참조하십시오.

表示されているコードはステータスコードです。コードと推奨されるアクションについては、以下の表を参照してください。

您看到的代碼是狀態代碼。請參考下表了解代碼和建議的操作。

FF, 00 - 19 D0 - D3	Please check if the CPU is installed correctly and then clear the CMOS.
31 - 3B 51 - 55	Problem related to CPU and memory. Please clear the CMOS. Re-install the CPU and memory.
D4 - D5	PCI resource allocation error. Out of Resources.
D6 92 - 97	The graphics card or iGPU could not be recognized. Please clear CMOS and try re-installing the graphics card. If the problem still exists, please try installing the graphics card in other slots or try other graphics cards.
D7	The keyboard and mouse could not be recognized. Please try re-installing the keyboard and mouse.
D8	Invalid password
9A - 9D	Problem related to USB devices. Please try removing all USB devices.
E8 - EB	S3 Resume failed (S3=Sleep)
03	System is entering S3 state (S3=Sleep)
04	System is entering S4 state (S4=Hibernate)
05	System is entering S5 state (S5=Soft power off)
30	System is waking up from S3 state (S3=Sleep)
40	System is waking up from S4 state (S4=Hibernate)
AA	System is entering OS

DOWNLOADING NZXT CAM

NZXT CAM

Download and install NZXT CAM from nzxt.com/camapp.

Descargue e instale NZXT CAM en nzxt.com/camapp.

Telechargez et installez NZXT CAM depuis nzxt.com/camapp.

laden Sie NZXT CAM von nzxt.com/camapp herunter und installieren Sie die Software.

Scaricare e installare NZXT CAM da nzxt.com/camapp.

Baixe e instale o NZXT CAM de nzxt.com/camapp.

nzxt.com/camapp 에서 NZXT CAM 을 다운로드하여 설치하십시오 .

NZXT CAM は nzxt.com/camapp からダウンロード・インストール可能です。

请从 nzxt.com/camapp 下载并安装 NZXT CAM 软件。

請從 nzxt.com/camapp 下載並安裝 NZXT CAM。

BUTTON BATTERY SAFETY NOTICE

⚠WARNING

- **INGESTION HAZARD:** This product contains a button cell or coin battery.
- **DEATH** or serious injury can occur if ingested.
- A swallowed button cell or coin battery can cause **Internal Chemical Burns** in as little as **2 hours.**
- **KEEP** new and used batteries **OUT OF REACH of CHILDREN**
- **Seek immediate medical attention** if a battery is suspected to be swallowed or inserted inside any part of the body.

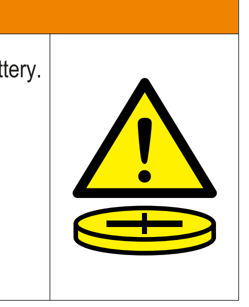

BATTERY INFORMATION

Batteries, battery packs, and accumulators should not be disposed of as unsorted household waste. Please use the public collection system to return, recycle, or treat them in compliance with the local regulations.

For better environmental protection, waste batteries should be collected separately for recycling or special disposal.

The button cell battery may contain perchlorate material and requires special handling when recycled or disposed of in California. For further information please visit: http://www.dtsc.ca.gov/hazardouswaste/perchlorate.

CAUTION(!)
There is a risk of explosion, if battery is incorrectly replaced. Replace with the same or equivalent type recommended by the manufacturer.

限用物质及元素列表/限用物質及元素清單

ROHS COMPLIANCE

本标识内数字表示产品在正常使用状态下的环保使用年限为10年。某些部件也可能有环保使用期限标识，其环保使用年限以标识内的数字为准。
说明：电路板/适配器：单板/电路模块上电子元器件的陶瓷或玻璃中含铅。

产品名称：主机板，型號（型式）：MB-2401

单元	有害物质及其化学符号					
	铅(Pb)	汞(Hg)	镉(Cd)	六价铬(Cr^{+6})	多溴联苯(PBB)	多溴二苯醚(PBDE)
钮扣电池	×	○	○	○	○	○
电路板	×	○	○	○	○	○
綫材	×	○	○	○	○	○
电子零件	○	○	○	○	○	○
配件	○	○	○	○	○	○

本表格依据SJ/T 11364的规定编制。
○：表示该有害物质在该部件所有均质材料中的含量均在GB/T 26572规定的限量要求下。
×：表示该有害物质至少在该部件的某一均值材料中的含量超出GB/T 26572官定的限量要求。
说明：电路板：单板/电路模块上电子元器件的陶瓷或玻璃中含铅。

設備名稱： 主機板，型號（型式）：MB-2401

單元	限用物質及其化學符號					
	鉛(Pb)	汞(Hg)	鎘(Cd)	六價鉻(Cr^{+6})	多溴聯苯(PBB)	多溴二苯醚(PBDE)
鈕扣電池	−	○	○	○	○	○
電路板	−	○	○	○	○	○
線材	−	○	○	○	○	○
電子零件	○	○	○	○	○	○
配件	○	○	○	○	○	○

備考1. "超出0.1wt%"及"超出0.01wt%"係指限用物質之百分比含量超出百分比含量基準值。
備考2. "○"係指該項限用物質之百分比含量未超出百分比含量基準值。
備考3. "−"係指該項限用物質為排除項目。
說明：電路板：單板/電路模組上電子元器件的陶瓷或玻璃中含鉛。

REGULATORY NOTICES

FR Cet appareil, ses accessoires et cordons se recyclent. À DÉPOSER EN MAGASIN ou À DÉPOSER EN DÉCHÈTERIE. Points de collecte sur www.quefairedemesdechets.fr

22 PAP RACCOLTA CARTA

UKCA Declaration of Conformity
The object of the declaration described above is in conformity with the relevant UK harmonisation legislation:
- Electromagnetic Compatibility Regulations 2016
- Electrical Equipment (Safety) Regulations 2016
- The Restriction of the Use of Certain Hazardous Substances in Electrical and Electronic Equipment Regulations2012

RoHS Statement
This product is compliant to implemented RoHS (Restriction of Hazardous Substances) type regulations worldwide, including but not limited to China, India, Japan, Korea and European Union.

REACH statement
EU REACH SVHC Disclosure on Candidate List
REACH (Registration, Evaluation, Authorization and Restriction of Chemicals, EC 1907/2006) is the European Union's (EU) chemical substances regulatory framework. REACH requires NZXT Inc. to provide customers with sufficient information on Substances of Very High Concern (SVHC) contained in products in concentration above 0.1% weight by weight (w/w) to allow safe use of the product.

EU CE DoC

DECLARATION OF CONFORMITY | **ENGLISH**
The device complies with the requirements set out in the Council Directives relevant Union harmonisation legislation:
- EMC Directive 2014/30/EU
- LVD Directive 2014/35/EU
- RoHS Directive 2011/65/EU & (EU) 2015/863

DÉCLARATION DE CONFORMITÉ | **FRANÇAIS**
L'appareil est conforme aux exigences définies dans les directives du Conseil relatives à la législation d'harmonisation de l'Union :
- Directive EMC 2014/30/UE
- Directive LVD 2014/35/UE
- Directive RoHS 2011/65/UE et (UE) 2015/863

DECLARACIÓN DE CONFORMIDAD | **ESPAÑOL**
El dispositivo cumple los requisitos impuestos en las directivas del Consejo relativas a la legislación de armonización de la Unión Europea:
- Directiva sobre compatibilidad electromagnética 2014/30/UE
- Directiva sobre sustancias peligrosas 2011/65/UE y (UE) 2015/863
- Directiva sobre baja tensión 2014/35/UE

DECLARAÇÃO DE CONFORMIDADE | **PORTUGUÊS**
O dispositivo está conforme aos requisitos das Diretivas do Conselho e relevante legislação de harmonização da
União Europeia:
- Diretiva EMC 2014/30/UE
- Diretiva LVD 2014/35/UE
- Diretiva RoHS 2011/65/UE & (UE) 2015/863

DICHIARAZIONE DI CONFORMITÀ | **ITALIANO**
Il dispositivo è conforme con i requisiti definiti nelle Direttive del Consiglio relative alla Norma sull'armonizzazione dell'Unione:
- Direttiva EMC 2014/30/UE
- Direttiva RoHS 2011/65/UE e (UE) 2015/863
- Direttiva LVD 2014/35/UE

KONFORMITÄTSERKLÄRUNG | **DEUTSCH**
Das Gerät entspricht den Anforderungen der entsprechenden EU-Harmonisierungsrichtlinien des Rates:
- EMV-Richtlinie 2014/30/EU
- RoHS-Richtlinie 2011/65/EU & (EU) 2015/863
- LVD-Richtlinie 2014/35/EU

ЗАЯВЛЕНИЕ О СООТВЕТСТВИИ | **РУССКИЙ**
Это устройство отвечает требованиям, изложенным в Директивах Совета о гармонизации соответствующих
законов государств, входящих в состав Европейского союза (ЕU):
- Директива 2014/30/EU об электромагнитной совместимости
- Директива 2014/35/EU о низковольтном оборудовании
- Директива 2011/65/EU и (EU) 2015/863 об ограничении использования определенных видов опасных веществ в электрическом и электронном оборудовании (RoHS)

OŚWIADCZENIE ZGODNOŚCI | **POLSKI**
Urządzenie jest zgodne z wymaganiami określonymi w odpowiednich unijnych Dyrektywach harmonizacyjnych Rady:
- Dyrektywa EMC 2014/30/UE
- Dyrektywa RoHS 2011/65/UE i (UE) 2015/863
- Dyrektywa 2014/35/EU

UYUM BEYANI | **TÜRKÇE**
Aygıt, Konsey Yönergeleri ile ilgili Birlik uyum mevzuatında belirtilen şartlara uygundur:
- EMC Yönergesi 2014/30/EU
- LVD Yönergesi 2014/35/EU
- RoHS Yönergesi 2011/65/EU & (EU) 2015/863

OVERENSSTEMMELSESERKLÆRING | **DANSK**
Enheden er i overensstemmelse med kravene i Rådets direktiv, relevant til EU's lovgivning om harmonisering:
- EMC-direktiv 2014/30/EU
- LVD-direktiv 2014/35/EU
- RoHS-direktiv 2011/65/EU og (EU) 2015/863

VAATIMUSTENMUKAISUUSVAKUUTUS | **SUOMI**
Laite on Euroopan neuvoston direktiivien olennaisen unionin harmonisointilainsäädännön vaatimusten mukainen:
- EMC-direktiivi 2014/30/EU
- LVD-direktiivi 2014/35/EU
- RoHS-direktiivi 2011/65/EU & (EU) 2015/863

SAMSVARSERKLÆRING | **NORSK**
Enheten overholder kravene i EU-rådets harmoniseringsdirektiver:
- EMC-direktiv 2014/30/EU
- LVD-direktiv 2014/35/EU
- RoHS-direktiv 2011/65/EU & (EU) 2015/863

KONFORMITETSDEKLARATION | **SVENSKA**
Enheten uppfyller kraven som anges i Rådets direktivs relevanta harmoniseringslagstiftning för Europeiska unionen:
- EMC-direktivet 2014/30/EU
- LVD-direktiv 2014/35/EU
- RoHS-direktiv 2011/65/EU & (EU) 2015/863

DECLARAȚIE DE CONFORMITATE | **ROMÂNĂ**
Dispozitivul respectă cerințele menționate în Directivele Consiliului și în legislația armonizată relevantă la nivelul Uniunii:
- Directiva privind compatibilitatea electromagnetică 2014/30/UE
- Directiva privind tensiunea joasă 2014/35/UE
- Directiva RoHS 2011/65/UE și (UE) 2015/863

PROHLÁŠENÍ O SHODĚ | **ČEŠTINA**
Zařízení odpovídá požadavkům stanoveným ve směrnicích Rady podle příslušných harmonizačních právních předpisů Unie:
- Směrnice o elektromagnetické kompatibilitě 2014/30/EU
- Směrnice o elektrických zařízeních nízkého napětí 2014/35/EU
- Směrnice o RoHS 2011/65/EU a (EU) 2015/863

VERKLARING VAN OVEREENSTEMMING | **NEDERLANDS**
Het apparaat voldoet aan de vereisten van de relevante richtlijnen van de Raad met betrekking tot harmonisatiewetgeving in de Unie:
União Europeia:
- EMC-richtlijn 2014/30/EU
- RoHS-richtlijn 2011/65/EU & (EU) 2015/863
- LVD-direktivet 2014/35/EU

MEGFELELŐSÉGI NYILATKOZAT | **MAGYAR**
Az eszköz megfelelő a Tanács irányelvek releváns uniós harmonizálási rendelkezései által felállított követelményeknek:
- 2014/30/EU EMC-irányelv
- 2014/35/EU LVD-irányelv
- 2011/65/EU és (EU) 2015/863 RoHS-irányelv

ДЕКЛАРАЦИЯ ЗА СЪОТВЕТСТВИЕ | **БЪЛГАРСКИ**
Устройството отговаря на изискванията на уместното законодателство на Съюза за хармонизация на директивите на Съвета:
- EMC директива 2014/30/EC
- LVD директива 2014/35/EC
- RoHS директива 2011/65/EC & (EC) 2015/863

DEKLARACIJA O USKLAĐENOSTI | **HRVATSKI**
Ovaj uređaj sukladan je s odredbama postavljenim u direktivama Vijeća vezanim uz relevantne harmonizacijske zakone Unije:
- EMC Direktiva 2014/30/EU
- LVD Direktiva 2014/35/EU
- RoHS Direktiva 2011/65/EU & (EU) 2015/863

ΔΗΛΩΣΗ ΣΥΜΜΟΡΦΩΣΗΣ | **ΕΛΛΗΝΙΚΑ**
Η συσκευή συμμορφώνεται με τις απαιτήσεις που καθορίζονται στις Οδηγίες του Ευρωπαϊκού Συμβουλίου και σχετίζονται με τη νομοθεσία περί εναρμόνισης της Ένωσης:
- Οδηγία περί ΗΜΣ 2014/30/ΕΕ
- Οδηγία περί LVD 2014/35/ΕΕ
- Οδηγία περί RoHS 2011/65/ΕΕ & (ΕΕ) 2015/863

To protect the global environment and as an environmentalist, NZXT must remind you that:
Under the European Union ("EU") Directive on Waste Electrical and Electronic Equipment,
Directive 2002/96/EC, which takes effect on August 13, 2005, products of "electrical and electronic equipment" cannot be discarded as municipal waste anymore and manufacturers of covered electronic equipment will be obligated to take back such products at the end of their useful life. NZXT will comply with the product take back requirements at the end of life of NZXT-branded products that are sold into the EU. You can return these products to local collection points.

NZXT como empresa comprometida con la protección del medio ambiente, recomienda: Bajo la directiva 2012/19/EU de la Unión Europea en materia de desechos y/o equipos electrónicos, con fecha de rigor desde el 14 de febrero de 2014, los productos clasificados como "eléctricos y equipos electrónicos" no pueden ser depositados en los contenedores habituales de su municipio, los fabricantes de equipos electrónicos, están obligados a hacerse cargo de dichos productos al termino de su período de vida. NZXT estará comprometido con los términos de recogida de sus productos vendidos en la Unión Europea al final de su periodo de vida. Usted debe depositar estos productos en el punto limpio establecido por el ayuntamiento de su localidad o entregar a una empresa autorizada para la recogida de estos residuos.

En tant qu'écologiste et afin de protéger l'environnement, NZXT tient à rappeler ceci:
Au sujet de la directive européenne (EU) relative aux déchets des équipement électriques et électroniques, directive 2002/96/EC, prenant effet le 13 août 2005, que les produits électriques et électroniques ne peuvent être déposés dans les décharges ou tout simple-ment mis à la poubelle. Les fabricants de ces équipements seront obligés de récupérer certains produits en fin de vie. NZXT prendra en compte cette exigence relative au retour des produits en fin de vie au sein de la communauté européenne. Par conséquent vous
pouvez retourner localement ces matériels dans les points de collecte.

Hinweis von NZXT zur Erhaltung und Schutz unserer Umwelt
Gemäß der Richtlinie 2012/19/EU über Elektro- und Elektronik-Altgeräte dürfen Elektro- und Elektronik-Altgeräte nicht mehr als kommunale Abfälle entsorgt werden. NZXT hat europaweit verschiedene Sammelund Recyclingunternehmen beauftragt, die in die Europäische Union in Verkehr gebrachten Produkte, am Ende seines Lebenszyklus zurückzunehmen. Bitte entsorgen Sie dieses Produkt zum gegebenen Zeitpunkt ausschliesslich an einer lokalen Altgerätesammelstelle in Ihrer Nähe.

FCC, ISED Statement
This device complies with Part 15 of the FCC Rules. Operation is subject to the following two conditions: (1) This device may not cause harmful interference, and (2) this device must accept any interference received, including interference that may cause undesired operation.
CAN ICES-003(B) / NMB-003(B)

NZXT GLOBAL WARRANTY POLICY

This NZXT Global Warranty Policy governs the sale of products by NZXT to you.

I. WARRANTY LENGTH

New NZXT Product	Warranty Length
Motherboard	3 Years

Any replacement product will be covered under warranty for the remainder of the warranty period or thirty days, whichever is longer. Proof of purchase is required for warranty service.

II. WHO IS PROTECTED

The Warranty covers only NZXT products purchased by the original consumer.

III. WHAT IS AND IS NOT COVERED

Please note that our warranty is not an unconditional guarantee. If the product, in NZXT's reasonable opinion, malfunctions within the warranty period, NZXT will provide you at its sole discretion with a repaired or replacement product, either new or refurbished, with a similar function that is equal or greater in value depending on supply. Our warranty does not cover the following:

- any product or serial number/warranty sticker modification applied without permission from NZXT;
- any damage that is not a manufacturing defect;
- damage, deterioration or malfunction resulting from: accident, abuse, misuse, neglect, fire, water, lightning, or other acts of nature, unauthorized product modification or failure to follow instructions included with the product;
- improper installation, unauthorized alterations or modifications, or repair or attempted repair by anyone not authorized by NZXT;
- shipping or transport damage (claims must be made with the carrier);
- normal wear and tear.

NZXT does not warrant that this product will meet your requirements. It is your responsibility to determine the suitability of this product for your purpose. For NZXT Store orders, we cover two way return shipping for all exchanges and returns. For all other authorized dealers, NZXT Support does not cover return shipping and only covers one way shipping from NZXT back to the end user for exchanges. Two way expedited shipping is provided for all PSUs covered under the Less Than Three program, indiscriminate of purchase location, provided the location is an approved NZXT reseller.

> Visit nzxt.com/warranty and support.nzxt.com for information on warranty coverage and service.
> Visite el sitio Web nzxt.com/warranty y support.nzxt.com para obtener información sobre la cobertura y el servicio de la garantía.
> Visitez nzxt.com/warranty et support.nzxt.com pour les informations de la couverture de la garantie et du service.
> Informationen zu Geltungsbereich und Service der Garantie finden Sie unter support.nzxt.com und nzxt.com/warranty.
> Visitare il sito nzxt.com/warranty e support.nzxt.com per informazioni sulla copertura e sul servizio della garanzia.
> Visite nzxt.com/warranty e support.nzxt.com para obter informações sobre a cobertura da garantia e assistência.
> Подробную информацию об условиях гарантийного обслуживания см. на веб-сайте nzxt.com/warranty и support.nzxt.com.
> 제품 보증 범위와 서비스 정보를 확인하시려면 nzxt.com/warranty 또는 support.nzxt.com 을 방문해 주시기 바랍니다.
> 保証範囲およびサービスに関する情報については、support.nzxt.com と nzxt.com/warranty にアクセスしてください。
> 请造访 nzxt.com/warranty 和 support.nzxt.com 了解保修范围和服务的信息。
> 請訪問 nzxt.com/warranty 和 support.nzxt.com 了解產品保固範圍和更多服務訊息。

Scan the QR code or visit nzxt.com product page to view or download the full manual.

NZXT, Inc. | 605 E Huntington Drive, Suite 213, Monrovia, CA 91016 USA
NZXT Europe GmbH | Ammerthalstrasse 32 Kirchheim bei Muenchen 85551, Germany
NZXT UK Ltd. | First Floor 5 Fleet Place London EC4M 7RD, GB United Kingdom
+1 (800) 228-9395 / service@nzxt.com / nzxt.com

P05-0000037-V1